ITEM 56023, 56024

GERMAN TANK DESTROYER JAGDPANTHER (LATE VERSION)

PANZERJÄGER "JAGDPANTHER" (Sd.Kfz.173) SPÄTE VERSION

FULL-OPTION KIT

1/16 電動ラジオコントロールタンク

ドイツ駆逐戦車ヤークトパンサー（後期型）

DMD T-03 ENABLES THIS ULTIMATE TANK TO RUN WITH FULL-A... REAL SOUNDS REPRODUCED AND CONTROLLED BY MF-04. SOUND EFFECTS: ENGINE STARTING & STOPPING SOUND, ENGINE RUNNING SOUND SYNCHRONIZED WITH TANK SPEED, MAIN GUN RAISING & LOWERING SOUND, MAIN GUN FIRE AND MACHINE GUN FIRE SOUNDS.

1/16 SCALE RADIO CONTROL TANK 4-CHANNEL OPERATION WITH DMD CONTROL UNIT

DMDコントロールユニットT-03・
DMDマルチファンクションユニットMF-04 搭載

●発光は合成されたものです。
●Light emission captured via computer imaging.

TAMIYA, INC. 3-7 ONDAWARA, SURUGA-KU, SHIZUOKA 422-8610 JAPAN

1207 ©2007 TAMIYA

56023, 56024 R/C Jagdpanther w/Option Kit (11050679)

www.tamiyausa.com

JAGDPANTHER (LATE VERSION)

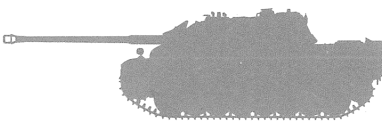

●このキットは組み立て式です。組み立てにはこの組立説明書、操作にはオペレーションマニュアル、パーツはパーツリスト、塗装やマーキングはフィニッシングガイドをそれぞれご覧ください。

●This kit requires construction. Follow this instruction manual for construction. For operation, parts, painting and marking, refer to respective instructions: Operation Manual, Parts List, and Finishing Guide.
●Dieser Baukasten erfordert Zusammenbau. Hierbei ist nach dieser Bauanleitung vorzugehen. Für die Bedienung, Einzelteile, Lackierung und Markierung sind nachfolgende Anleitungen zu beachten: Bedienungsanleitung, Teileliste und Anweisung zur Feritgstellung.
●Ce modèle est à construire. Suivre le manuel d'instructions pour en effectuer l'assemblage. Pour l'utilisation, la peinture et les marquages, se reporter aux instructions spécifiques: notice d'utilisation, liste des pièces et guide de décoration.

組み立てる前に用意する物
ITEMS REQUIRED
ERFORDERLICHES ZUBEHÖR
OUTILLAGE NECESSAIRE

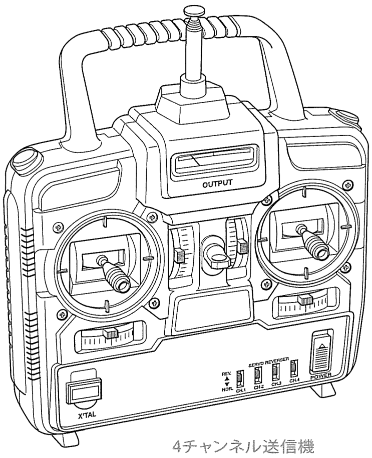

4チャンネル送信機
4ch transmitter
4-Kanal Sender
Emetteur 4 voies

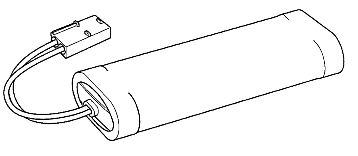

タミヤ7.2Vバッテリー
Tamiya 7.2V battery
Batterie: Tamiya 7,2V
Batterie Tamiya 7,2V

7.2Vバッテリー専用充電器
Compatible Charger
Geeignetes Ladegerät
Chargeur compatible

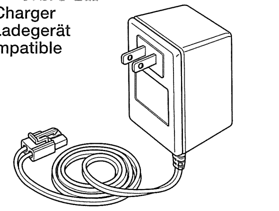

4チャンネル受信機
4ch receiver
4-Kanal Empfänger
Récepteur 4 voies

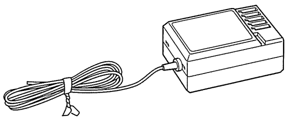

★このフルオペレーションセットには含まれています。

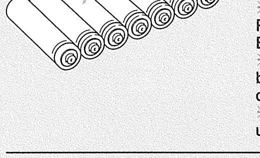

※送信機用バッテリー単3乾電池8本別売（ニッケル水素電池および電池1本が1.5Vを超える電池は使用できません。）
R6/AA/UM3(1.5V) batteries for transmitter (Never use Ni-MH batteries. Do not use battery with voltage in excess of 1.5V per cell.)
※Refer to instructions supplied with transmitter for usable batteries.
R6/AA/UM3(1.5V) Batterien für den Sender (Niemals NiMH Akkus verwenden. Keine Batterien mit höherer Spannung als 1.5V pro Zelle verwenden.)
※Bezüglich der verwendbaren Batterien beachten Sie bitte die dem Sender beiliegende Anleitung. Piles R6/AA/UM3 (1,5V) pour l'émetteur. (Ne jamais utiliser d'accus Ni-MH. Ne jamais utiliser d'accus dont la tension excède 1,5V par élément)
※Se reporter aux instructions fournies avec l'émetteur pour connaître les piles utilisables.

《別にご用意いただくもの（別売）》
●このRC戦車はフルオペレーションセットのため、組み立てに必要な材料はすべてセットされています。ただし送信機用電源に単3電池8本(ニッケル水素電池および電池1本が1.5Vを超えるものは使用できません)が必要です。別にお買い求めください。
●組み立てには工具が必要です。
このページの工具をご用意ください。
●塗装してリアルに仕上げたい方は塗装工具一式。（各種塗料、筆、塗装皿、ウエスなど）
モデルをリアルに仕上げたり、ウエザリングを施すには塗料が必要です。このキットを仕上げるために必要な塗料は3ページに記載しました。
●タミヤメタルプライマー
金属面にプラスチックカラーを塗装可能にする下地剤。スプレー式なので均一に塗れ、手も汚れません。金属部品を塗装して仕上げる場合にはぜひご用意ください。

《ITEMS REQUIRED》
●4ch transmitter (which has a control stick can be modified to self-neutral type), receiver, 7.2V battery x 1, charger, batteries for transmitter, tools, cement and paints are required for exciting running.
※Self-neutral type stick is a control stick which only operates when pulled or pushed with a finger. It returns to neutral position automatically when you release your fingers.
●Tools are required for construction. Refer to this page for tools recommended.
●For those wanting more realistic look, prepare a set of painting instruments (paints, brushes, palette, cloth, etc.). Tamiya colors for finishing this model are introduced on page 3.
●Primer: When painting metal surface, use a primer which does not affect plastic. Tamiya Metal Primer is recommended.
《ERFORDERLICHES ZUBEHÖR》
●Für den faszinierenden Betrieb werden 4-Kanal-Sender (dessen Steuerknüppel auf selbstneu-tralisierend umgebaut werden kann), Empfänger, 7,2V Akku x 1, Ladegerät, Batterien für den Sender, Werkzeuge, Kleber und Farben benötigt.
※Ein selbstneutralisierender Steuerknüppel gibt nur dann Steuersignale ab, wenn er mit den Fingern gezogen oder gedrückt wird.
●Für den Zusammenbau sind Werkzeuge erforderlich. Diese Seite gibt einen Überblick über die empfohlenen Werkzeuge.
●Falls ein noch realistischeres Aussehen gewünscht wird, ist ein Set von Malgeräten bereitzustellen (Farben, Pinsel, Palette, Lappen usw.). Die für die Fertigstellung des Modells empfohlenen Farben werden auf Seite 3 vorgestellt.
●Grundierung: Beim Lackieren von Metalloberflächen zuerst eine Grundierung auftragen, die Plastik nicht angreift. Es wird die Tamiya Metall-Grundierung empfohlen.
《OUTILLAGE NECESSAIRE》
●Emetteur 4 voies (possédant une commande pouvant être modifiée en type retour au neutre), récepteur, batteries de 7,2V x 1, chargeur, batteries pour l'emetteur, outils, colle et peinture sont requis pour une utilisation passionnante.
※Une commande de type retour au neutre est une commande n'opérant que lorsqu'elle est poussée ou tirée avec le doigt et qui revient a la position neutre lorsqu'on la relâche.
●L'assemblage requiert des outils. Se référer à cette page pour les outils recommandés.
●Pour un niveau de finition plus réaliste, préparer du matériel de décoration (peintures, pinceaux, palette, chiffon etc). Les teintes Tamiya a utiliser pour décorer ce modèle sont répertoriées page 3.
●Apprêt : Pour peindre une surface métallique, ne pas utiliser un apprêt risquant d'attaquer le plastique. Le Metal Primer Tamiya est recommandé.

《用意する工具》 TOOLS RECOMMENDED / BENOTIGTE WERKZEUGE / OUTILLAGE

ピンセット
Tweezers
Pinzette
Preclles

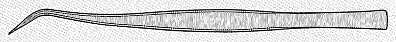

＋ドライバー L
＋Screwdriver L
＋Schraubenzieher L
Tournevis＋L

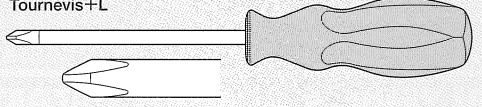

ラジオペンチ
Long nose pliers
Flachzange
Pinces a decs longs

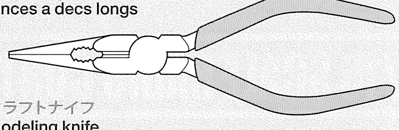

＋ドライバー M
＋Screwdriver M
＋Schraubenzieher M
Tournevis＋M

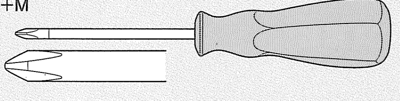

クラフトナイフ
Modeling knife
Modellbaumesser
Couteau de modeliste

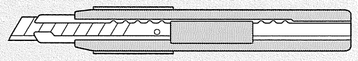

ニッパー
Side cutters
Seitenschneider
Pinces coupantes

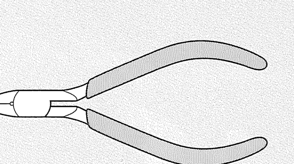

瞬間接着剤
Instant cement
Sekundenkleber
Colle rapide

ハンダゴテとハンダ
Soldering iron
Lötkolben
Fer à souder

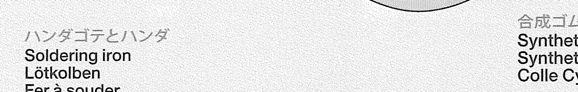

合成ゴム系接着剤
Synthetic rubber cement
Synthetischen Kleber
Colle Cyanolite

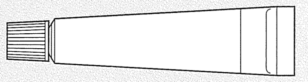

プラスチックモデル用接着剤
Plastic cement
Plastikkleber
Colle plastique

★この他に、ヤスリや柔らかな布があると便利です。
★Soft cloth and file will also assist in construction.
★Weiches Tuch und Feile sind beim Bau sehr filfreich.
★Un chiffon doux et un lime seront également utiles durant le montage.

タミヤカタログ
スケールモデルを中心に掲載したタミヤカタログは年に一回発行されています。ご希望の方は模型店でおたずねください。

TAMIYA COLOR CATALOGUE
The latest museum quality models are all shown in full color in Tamiya's latest catalogue. English, German, French, Spanish and Japanese versions available.

《使用する塗料》 TAMIYA PAINT COLORS/TAMIYA-FARBEN/PEINTURES TAMIYA

下記のプラスチック用塗料を用意してください。タミヤからはスプレー塗料、筆塗り塗料、汚し塗装が手軽にできるウエザリングマスターやウエザリングスティックなどのほか各種塗装用品も発売されています。タミヤのホームページをご覧ください。

《スプレー式タミヤカラー》 TAMIYA SPRAY PAINT

TS-1 ●レッドブラウン / Red brown / Rotbraun / Rouge brun
TS-2 ●ダークグリーン / Dark green / Dunkelgrün / Vert foncé
TS-3 ●ダークイエロー / Dark yellow / Dunkelgelb / Jaune foncé

《下塗り剤》 TAMIYA SURFACE PRIMER

●スーパーサーフェイサー / Surface Primer

《スプレー式メタルプライマー》 TAMIYA METAL PRIMER

●メタルプライマー / Metal primer / Metall-Grundierung / Apprêt pour le Métal

《筆塗り用タミヤカラー》 TAMIYA BRUSH PAINT

X-18 ●セミグロスブラック / Semi gloss black / Seidenglanz Schwarz / Noir satiné
XF-56 ●メタリックグレイ / Metallic grey / Grau-Metallic / Gris métallisé
XF-60 ●ダークイエロー / Dark yellow / Dunkelgelb / Jaune foncé
XF-61 ●ダークグリーン / Dark green / Dunkelgrün / Vert foncé
XF-64 ●レッドブラウン / Red brown / Rotbraun / Rouge brun

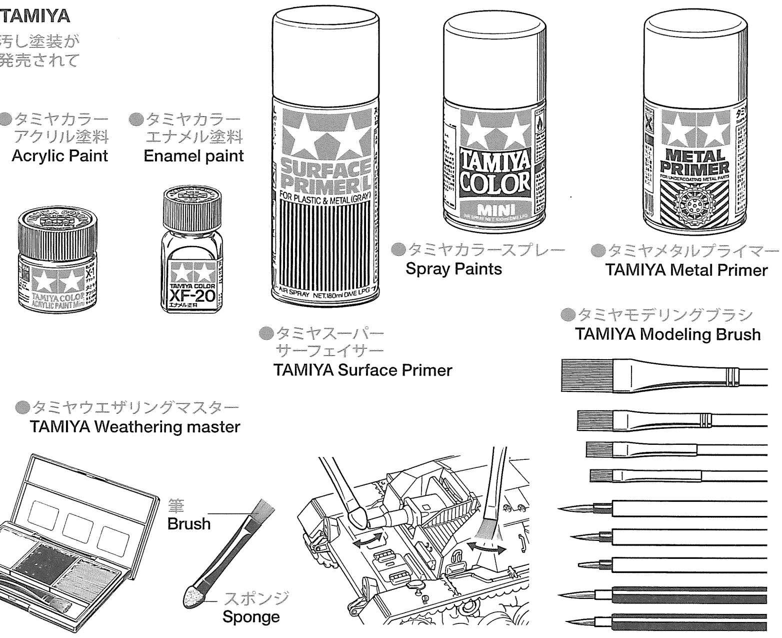

www.tamiya.com

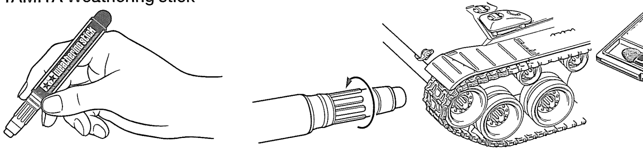

《塗装について》
●塗装は組み立てる前に同じ色どうしを塗り分けておくとよいでしょう。可動部に塗料がかかると動きが悪くなるので注意します。この戦車の場合、車体色はマークによって違うのでフィニッシングガイドをご覧ください。またパーティングラインや部品と部品の接着面は紙ヤスリなどで仕上げてから塗装しましょう。またスーパーサーフェイサーを吹き付けると、傷やへこみを確認できます。大きな面の塗装にはスプレー式が、細部の塗装は筆塗りが便利です。タミヤからはきれいに仕上がる各種エアーブラシやコンプレッサーもご用意しています。ご利用ください。
●金属面はタミヤカラーがのりにくいので、タミヤメタルプライマーを吹き付けてから塗装してください。塗装の際は金属面を中性洗剤などで洗い脱脂してからおこなってください。細部の塗装は説明書中に、迷彩などはフィニッシングガイドをご覧ください。

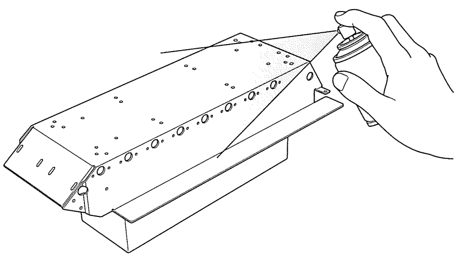

《Painting tips》
Same colors should be painted at same time before assembly. Parting lines and cemented areas should be finished with abrasives before painting. Tamiya Surface Primer helps to find flaw or dent. Use of spray paints is recommended for painting large areas, brush paint for detailed areas. Tamiya provides quality air brushes and compressors. Please consult your local shop or agent for availability.

《Lackiertipps》
Gleiche Farben sollten vor dem Zusammenbau gleichzeitig lackiert werden. Trennfugen und Klebeflächen sollten vor den Lackieren mit Schleifpapier leicht überschliffen werden. Tamiya-Grundierung begünstigt das Erkennen von Mulden und Vorsprüngen. Zum Lackieren großer Flächen werden Sprühfarben empfohlen, für Detailbereiche Pinselbemalung. Tamiya bietet Airbrush-Systeme und Kompressoren in hoher Qualität an. Wenden Sie sich wegen Bezugsmöglichkeiten an Ihr Modellbaufachgeschäft oder die örtliche Noederlassung.

《Conseils pour la peinture》
Peindre en même temps toutes les pièces de même couleur avant de commencer l'assemblage. Les lignes de joint et de collage doivent être poncées avec du papier abrasif avant de peindre. L'application d'apprêt Tamiya met en évidence les défauts de surface. L'utilisation de peintures en bombes est recommandée pour couvrir de grandes surfaces et d'un pinceau pour les détails. Tamiya propose des aérographes et compresseurs de première qualité. Se renseigner vous auprès du revendeur Tamiya local pour plus d'informations à ce sujet.

●組み立てる前に説明図を必ずお読みください。また、保護者の方もお読みください。

●小さなお子様のいる場所での工作はおやめください。小さな部品やビニール袋を口に入れたりする危険があります。

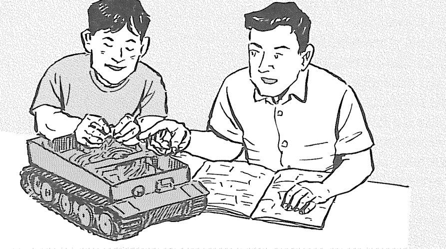

●小学生やうまく組み立てられない方は、保護者の方やＲＣキットにくわしい方にお手伝いをお願いしてください。

●工具で固い物を切らないでください。刃がおれるなどの危険があります。

●塗装をする時や、接着剤を使う場合は必ず窓を開けて換気に注意してください。

●組み立てる時はまわりに注意してください。また、工具を振り回すようなことはしないでください。

⚠ CAUTION

●Read carefully and fully understand the instructions before commencing assembly. A supervising adult should also read the instructions if a child assembles the model.
●When assembling this kit, tools including knives are used. Extra care should be taken to avoid personal injury.
●Read and follow the instructions supplied with paints and /or cement, if used (not included in kit).
●Keep out of reach of small children. Children must not be allowed to put any parts in their mouth, or pull vinyl bag over the head.

⚠ VORSICHT

●Bevor Sie mit dem Zusammenbau beginnen, sollten Sie alle Anweisungen gelesen und verstanden haben. Falls ein Kind das Modell zusammenbaut, sollte ein beaufsichtgender Erwachsener die Bauanleitung ebenfalls gelesen haben.
●Beim Zusammenbau dieses Bausatzes werden Werkzeuge einschließlich Messer verwendet. Zur Vermeidung von Verletzungen ist besondere Vorsicht angebracht.
●Wenn Sie Farben und/oder Kleber verwenden (nicht im Bausatz enthalten), beachten und befolgen Sie die dort beiliegenden Anweisungen.
●Bausatz von kleinen Kindern fernhalten. Verhüten Sie, daß Kinder irgendwelche Bauteile in den Mund nehmen oder Plastiktüten über den Kopf ziehen.

⚠ PRECAUTION

●Bien lire et assimiler les instructions avant de commencer l'assemblage. La construction du modèle par un enfant doit s'effectuer sous la surveillance d'un adulte.
●L'assemblage de ce kit requiert de l'outillage, en particulier des couteaux de modélisme. Manier les outils avec précaution pour éviter toute blessure.
●Lire et suivre les instructions d'utilisation des peintures et ou de la colle, si utilisées (non incluses dans le kit).
●Garder hors de potée des enfants en bas âge. Ne pas laisser les enfants mettre en bouche ou sucer les piéces, ou passer un sachet vinyl sur la tête.

RC SYSTEM & DMD CONTROL UNIT T-03 & DMD MULTI FUNCTION UNIT MF-04

■送信機
■Transmitter
■Sender
■Emetteur

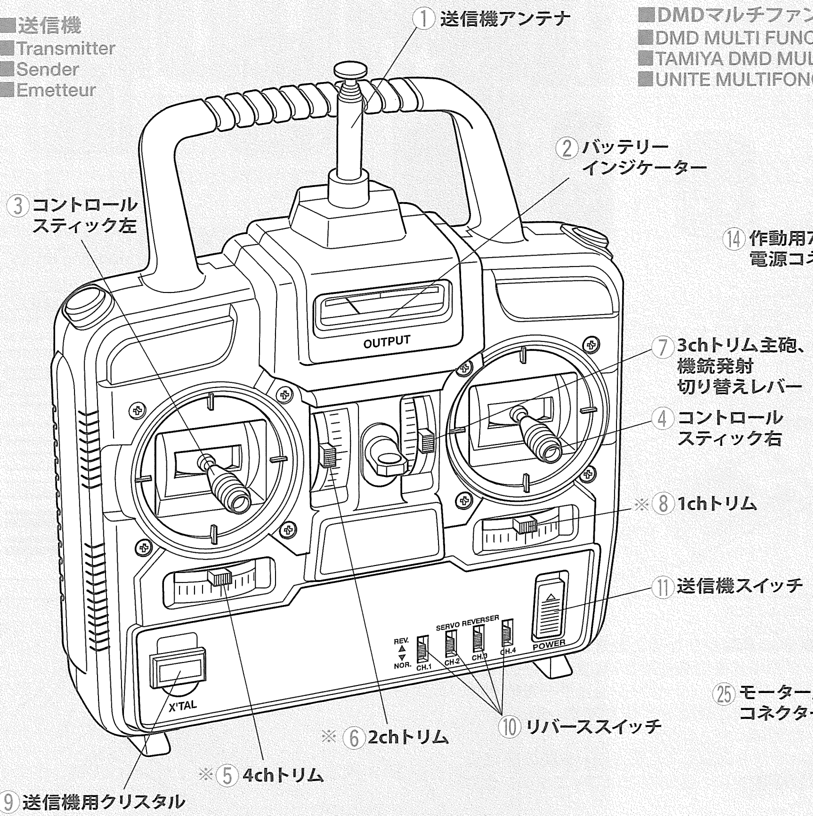

■DMDマルチファンクションユニットMF-04
■DMD MULTI FUNCTION UNIT MF-04
■TAMIYA DMD MULTIFUNKTIONS-EINHEIT MF-04
■UNITE MULTIFONCTION DMD MF-04 TAMIYA

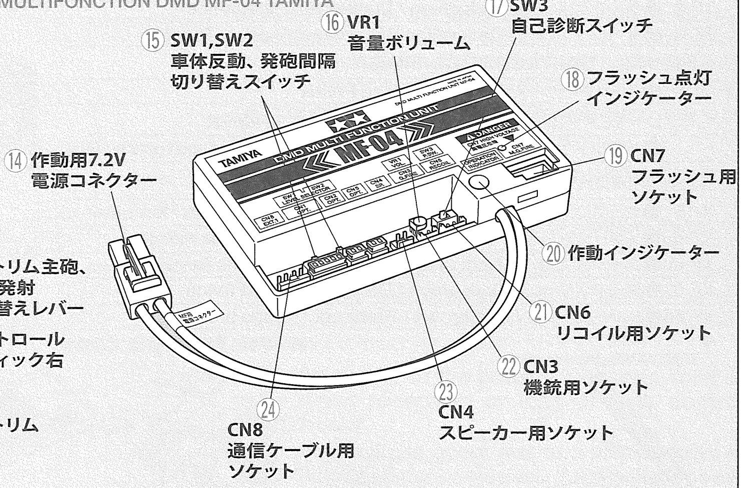

※⑤と⑥、⑧ は中心から動かしません。このレバーでの調整はしません。
※Do not move ⑤, ⑥ and ⑧ trim from center.
※Den Trimm für ⑤, ⑥ und ⑧ nicht verstellen.
※Ne pas déplacer le trim de ⑤, ⑥ et ⑧ du centre.

■受信機
■Receiver
■Empfänger
■Récepteur

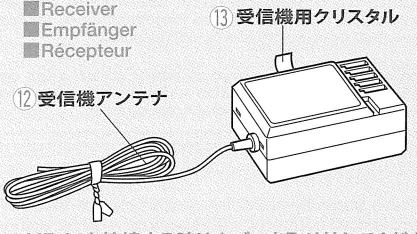

■DMDコントロールユニットT-03
■DMD CONTROL UNIT T-03
■DMD STEUEREINHEIT T-03
■UNITE DE CONTROLE DMD T-03

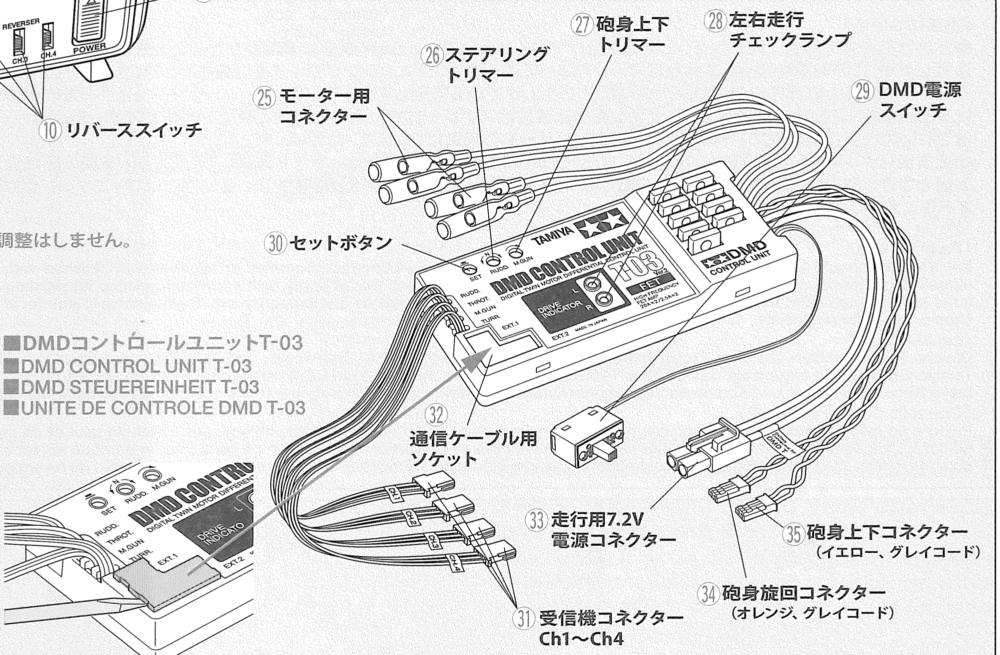

★MF-04と接続する時はカバーを取り外してください。
★Remove this cover when attaching to MF-04.
★Zur Anbringung an MF-04 diese Abdeckung entfernen.
★Retirer ce couvercle pour le connecter à l'unité MF-04.

① Transmitter antenna
② Level indicator
③ Control stick 1
④ Control stick 2
⑤ Trim lever L2
⑥ Trim lever L1
⑦ Trim lever R1 (main gun / machine gun switching)
⑧ Trim lever R2
⑨ Transmitter crystal
⑩ Reverse switch
⑪ Transmitter switch
⑫ Receiver antenna
⑬ Receiver crystal
⑭ 7.2V battery connector for multi function
⑮ SW1, SW2: recoil/fire interval select switch
⑯ VR1: Volume
⑰ SW3: Self check switch
⑱ Flash indicator
⑲ CN7: Socket for flash unit
⑳ Operation indicator
㉑ CN6: Socket for recoil
㉒ CN3: Socket for LED
㉓ CN4: Socket for speaker
㉔ CN8: Socket for communication cable
㉕ Connector for right and left motor
㉖ Steering trimmer
㉗ Gun elevation trimmer
㉘ Running indicator for right and left
㉙ Power switch
㉚ Setting button
㉛ Receiver connector Ch1~Ch4
㉜ Socket for communication cable
㉝ 7.2V connector for running
㉞ Gun swivel connector (orange , gray)
㉟ Gun elevation connector (yellow, gray)

① Senderantenne
② Spannungsanzeige
③ Steuerknüppel 1
④ Steuerknüppel 2
⑤ Trimmhebel L2
⑥ Trimmhebel L1
⑦ Trimmhebel R1 (Maschinengewehr / Maschinengewehr schalten)
⑧ Trimmhebel R2
⑨ Senderquarz
⑩ Umkehrschalter
⑪ Senderschalter
⑫ Empfängerantenne
⑬ Empfängerquarz
⑭ 7,2V Akkustecker für Multifunktion
⑮ SW1, SW2: Rückstoß/Feuerintervall Wahlschalter
⑯ VR1: Lautstärke
⑰ SW3: Schalter für Selbst-Check
⑱ Blitzanzeige
⑲ CN7: Stecksockel für Blitzanzeige
⑳ Funktionsanzeige
㉑ CN6: Stecksockel für Rückstoß
㉒ CN3: Stecksockel für LED
㉓ CN4: Stecksockel für Lautsprecher
㉔ CN8: Stecksockel für Verbindungskabel
㉕ Anschluß für linken und rechten Motor
㉖ Lenkungstrimmung
㉗ Trimmung des Kanonen-Anstellwinkels
㉘ Fahrtanzeige für links und rechts
㉙ Ein-Aus-Schalter
㉚ Einstellknopf
㉛ Empfängeranschlüsse Ch1-Ch4
㉜ Stecksockel für Verbindungskabel
㉝ 7,2V Stecker für Fahrt
㉞ Stecker für Kanone schwenken (orange, grau)
㉟ Stecker für Heben/Senken der Kanone (gelb, grau)

① Antenne de l'émetteur
② Niveau de charge
③ Levier de commande 1
④ Levier de commande 2
⑤ Commande de réglage L2
⑥ Commande de réglage L1
⑦ Commande de réglage R1 (sélection canon/mitrailleuse)
⑧ Commande de réglage R2
⑨ Quartz de l'émetteur
⑩ interrupteurs d'inversion
⑪ Interrupteur de l'émetteur
⑫ antenne du récepteur
⑬ Quartz du récepteur
⑭ connecteur de batterie 7,2V pour l'alimentation des options.
⑮ SW1, SW2: Interrupteur de sélection de la cadence de tir
⑯ VR1: volume
⑰ SW3: interrupteur d'autodiagnostic.
⑱ indicateur du flash du canon
⑲ CN7: prise pour l'unité lumineuse du canon
⑳ indicateur d'opération
㉑ CN6: prise du recul
㉒ CN3: prise pour DEL
㉓ CN4: prise pour le haut-parleur
㉔ CN8: prise pour le câble de connection
㉕ connecteur pour les moteurs droit et gauche
㉖ réglage de la direction
㉗ réglage de la commande d'élévation du canon
㉘ indicateur de marche droit et gauche
㉙ interrupteur de courant
㉚ bouton de réglage
㉛ connecteurs pour les voies 1 à 4 du récepteur
㉜ prise pour le câble de connection
㉝ connecteur de batterie 7,2V pour le déplacement
㉞ Connecteur pour pivotement du canon (orange et gris)
㉟ connecteur pour l'élévation du canon (jaune et gris)

《タミヤ·DMD コントロールユニット T-03》

キットに付属のDMDコントロールユニットT-03は、4チャンネル操作で直進、緩旋回、信地旋回、超信地旋回を超低速から最高速までスムーズに操作できるように開発されたデジタルアンプです。さらに砲身旋回や砲身上下などもコントロールできる優れた機能も兼ね備えています。

●**セットボタン：**コントローラーの初期設定用ボタンです。プロポセットに合わせた設定が比較的簡単にできます。
本セット付属プロポセットをご使用の時は初期設定をする必要はありません。

●**ステアリングトリマー：**左右のモーターの回転差による旋回ぐせを直します。直したい側にトリマーを少しずつ回し、調整します。

●**砲身上下不感帯トリマー：**トリム操作による砲身上下の誤動作を防ぐためにニュートラル帯を拡げ誤動作しにくくします。（詳しくはオペレーションマニュアルを参照してください。）

●**走行チェックランプ：**スティック操作に応じ、グリーン、レッド、オレンジの3色で表示します。

《タミヤ·DMDマルチファンクションユニット MF-04》

セットに付属のDMDマルチファンクションユニットMF-04はDMDコントロールユニットT-03と接続していろいろなアクションに音と光を同調させます。走行状態に合わせてアイドリングから全開走行までエンジン音を変化させ、砲身上下動にあわせて独特のサウンドをシンクロ。さらに主砲、車体前方機銃は発射光と共に射撃音が響きわたり、砲身のリコイル（後座）車体の反動も実現し、リアル感をいっそう演出するユニットです。

●**自己診断機能：**DMDマルチファンクションユニットMF-04はDMDコントロールユニットT-03を接続しなくても各機能の故障やMF-01自身の故障の有無が確認できます。この操作の詳しい方法はオペレーションマニュアルを参照してください。

●**車体反動、発砲間隔切り替えスイッチ：**反動量と主砲の発砲間隔を切り替えるスイッチです。2つのスイッチの組み合わせによって反動量と発砲間隔が選択できます。詳しい設定はオペレーションマニュアルを参照してください。

●**音量ボリューム：**このボリュームを調整することによってスピーカーからでる音をお好みの大きさに調整できます。

●**インジケーター：**通信ケーブルを接続し、T-03の電源をオンにするとMF-04は自動的に電源が入りインジケーターはオレンジからグリーンに点滅します。主砲発砲時には1秒間だけレッドが点灯します。

《TAMIYA DMD CONTROL UNIT T-03》

This unit uses 4-channels to control the forward/back movement, sharp turning, and pivoting at any speed. Raising, lowering and swiveling of gun can also be controlled.

●**SETTING BUTTON:**
This setting button allows easy adjustment of the transmitter.

●**STEERING TRIMMER:** Corrects problems in steering caused by variations between the motor and gearbox. Slightly adjust the trim to correct unwanted variations in speed. If a speed variation occurs in either tread, the tank may not be able to pivot correctly.

●**GUN ELEVATION DEAD BAND TRIMMER:** When moving trim to maximum, unwanted movement of main gun may occur. To prevent this problem, adjust this trimmer and enlarge neutral band range. Refer to Operation Manual for further information.

●**RUNNING INDICATOR:** By the movement of the stick, green, red and orange indicators show movement of tank.

《TAMIYA DMD MULTI FUNCTION UNIT MF-04》

Connected with DMD Control Unit T-03, it realistically replicates gun/hull recoil actions, main/machine gun flash, engine sound at every speed, and gun elevation sounds. This unit stages realistic actions.

●**SELF CHECK SYSTEM:** MF-04 can check circuit problems by itself without connecting DMD unit. Refer to Operation Manual for details on operation.

●**RECOIL/FIRE INTERVAL SELECT SWITCH:** Movement of hull recoil and interval of gun fire can be adjusted using two switches. Refer to Operation Manual for details on adjustment.

●**VOLUME:** Adjust sound volume as you wish.

●**OPERATION INDICATOR:** It flashes alternately orange and green if MF-04 is switched on and connected with receiver and each unit. When firing, It shines red for just one second.

《TAMIYA DMD STEUEREINHEIT T-03》

Diese Einheit benutzt vier Kanäle um die Fahrt vorwärts/rückwärts, scharfe Kehren und Drehen auf der Stelle bei jeder Geschwindigkeit zu steuern. Heben, Senken und Schwenken der Kanone ist ebenfalls steuerbar.

●**EINSTELLKNOPF:** Dieser Einstellknopf ermöglicht eine leichte Einstellung des Senders.

●**LENKUNGSTRIMMUNG:** Mit ihr werden mögliche Störeinflüsse auf die Lenkung, die von Vibrationen zwischen Motor und Getriebe verursacht werden können, ausgeglichen. Stellen Sie diese Trimmung in kleinen Schritten nach, um unerwünschte Geschwindigkeits-Abweichungen auszugleichen. Wenn an irgendeiner Kette eine Geschwindigkeitsabweichung auftritt, kann der Panzer wahrscheinlich nicht auf der Stelle drehen.

●**TRIMMUNG DER ZUSATZFUNKTION KANONEN-ANSTELLWINKEL:** Falls diese Trimmung in Richtung Maximalwert verstellt wird, kann eine unerwünschte Bewegung der Hauptkanone auftreten. Stellen Sie diese Trimmung ein und vergrößern Sie den Neutralbereich in dieser Funktion. Weitere Information erhalten Sie in der Bedeinungsanleitung.

●**FAHRTANZEIGE:** Beim Betätigen eines Knüppels wird die Bewegung des Panzers durch grüne, rote und orange Kontrollichter angezeigt.

《TAMIYA DMD MULTIFUNKTIONS-EINHEIT MF-04》

Verbunden mit der DMD Steuereinheit T-03 werden folgende Funktionen realistisch wiedergegeben: die Rückstoßwirkung auf Kanone und Rumpf, Mündungsfeuer von Hauptkanone und Maschinengewehr, Motorgeräusch passend zur Geschwindigkeit, die Geräusche von Winkeleinstellung der Kanone. Diese Einheit sorgt für realistische Funktionen.

●**SELBST-CHECK SYSTEM:** MF-04 kann selbst Probleme im Stromkreis erkennen, ohne an die DMD angeschlossen zu sein. Die Bedienungsanleitung gibt detaillierte Auskunft über die Funtionsweise.

●**RÜCKSTOSS/FEUERINTERVALL WAHLTSCHALTER:** Die Rumpfbewegung durch den Rückstoß und das Feuerintervall der Kanone kann mit Hilfe von zwei Schaltern eingestellt werden. Feinheiten über die Einstellung erfahren Sie aus der Bedienungsanleitung.

●**LAUTSTÄRKE:** Stellen Sie die Lautstärke nach Belieben ein.

●**FUNKTIONS-ANZEIGE:** Wenn MF-04 eingeschaltet und mit Empfänger sowie den anderen Einheiten zusammengeschaltet ist, blickt sie abwechselnd orange und grün. Beim Feuern leuchtet sie für eine Sekunde rot.

《UNITE DE CONTROLE DMD T-03 TAMIYA》

Cet ensemble utilise 4 voies pour contrôler les mouvements avant et arrière, les virages serrés et les rotations à n'importe quelle vitesse. Levage, abaissement et pivotement du canon peuvent également être contrôlés.

●**BOUTON DE REGLAGE:** Ce bouton permet un ajustement aisé de l'émetteur.

●**REGLAGE DE LA DIRECTION:** Corrige le problème de direction causé par l'écart entre le moteur et la boîte de vitesse. Ajustez légèrement pour supprimer les variations de vitesse indésirables. Si une variation de vitesse survient dans l'une des bande de roulement, le char risque de ne pas tourner correctement.

●**REGLAGE DE LA BANDE MORTE D'ELEVATION DU CANON:** En positionnant la commande de réglage au maximum, des mouvements indésirables du canon peuvent survenir. Pour prévenir ce problème, ajustez cette commande et amplifiez le champ de la bande neutre. Se reporter à la notice d'utilisation pour plus d'informations.

●**INDICATEUR DE MARCHE:** Avec les mouvements du levier de commande, des indicateurs rouge, vert et orange montrent les mouvements du char.

《UNITE MULTIFONCTION DMD MF-04 TAMIYA》

Couplé à l'unité de contrôle DMD T-03, il reproduit avec réalisme le recul du canon, l'éclair du canon, le bruit du moteur à toutes les vitesses ainsi que les bruits d élévation du canon.

●**SYSTEME D'AUTODIAGNOSTIC:** Le MF-04 peut détecter n'importe quel problème de circuit par lui-même sans qu'il soit connecté à l'ensemble DMD. Se reporter à la notice d'utilisation pour le fonctionnement.

●**INTERRUPTEUR DE SELECTION DE LA CADENCE DE TIR:** Les mouvements de recul de la caisse ainsi que l'intervalle entre chaque tir peuvent être réglés grâce à deux interrupteurs. Se reporter à la notice d'utilisation pour les détails de réglage.

●**VOLUME:** Réglez le volume comme vous le désirez.

●**INDICATEUR D'OPERATION:** Il clignote alternativement orange et vert si le MF-04 est allumé et connecté au récepteur et aux différents ensembles. Il devient rouge pendant une seconde lorsque l'on tire.

《DMD コントロールユニット T-03 使用上の注意》

DMDコントロールユニットT-03には、付属の4チャンネルプロポセットをご使用ください。他のプロポセットを使用した場合、作動不能になることがあります。

CAUTIONS REGARDING DMD CONTROL UNIT T-03

The DMD control unit is designed for use with 4-channel radio systems for cars. Multi-channel (more than 5 channel) radio system for Helicopter and aircraft may not be usable.

VORSICHTAMASSNAHMEN BEZÜGLICH DMD STEUEREINHEIT T-03

Die DMD Steuereinheit ist für die Verwendung einer 4-Kanal Fernsteuerung ausgelegt (für Auto). Eine Mehrkanalanlage (mehr als 5 Kanäle) wie für Hubschrauber oder Flugzeuge ist wahrscheinlich ungeeignet.

AVERTISSEMENTS A PROPOS DE L'UNITE DE CONTROLE DMD T-03

L'unité de contrôle DMD a été dessinée pour être utilisée avec une télécommande 4 voies (pour voiture). Les télécomandes multivoies (plus de 5 voies) pour les hélicoptère et les avions risquent de ne pas pouvoir être utilisées.

●受信機には、受信機用電池（6V）を絶対に接続しないでください。誤って接続して電源スイッチを入れると、受信機やDMDコントロールユニットT-03の故障、破損の原因となります。受信機にはDMDコントロールユニットT-03を介して自動的に7.2Vバッテリーから電源が供給されます。

●Do not use a 6V receiver battery pack with receiver or DMD Control unit. Improper connection of the receiver, DMD Control Unit and battery may result in damage to the electronic components. The receiver must be powered through the DMD Control Unit by the 7.2V Racing Pack battery. Tamiya accepts no responsibility for damage caused by improper connections.

●Verwenden Sie für die DMD Steuereinheit keinen 6V Empfänger-Batterie-Pack. Fehlerhaftes Anschließen von Empfänger, DMD Steuereinheit und Akku kann elektronische Bauteile beschädigen. Der Empfänger muß über die DMD Steuereinheit aus dem 7.2V Racing-Pack Akku versorgt werden. Für Schäden infolge fehlerhaften Anschließens übernimmt Tamiya keine Garantie.

●Ne pas utiliser les packs de batteries de 6V pour récepteur avec l'unité de contrôle DMD ou avec le récepteur. Une connection érronée du récepteur, de l'unité de contrôle DMD et de la batterie peuvent provoquer des dommages aux composants éléctroniques. Le récepteur doit être alimenté par une batterie 7,2V par l'intermédiaire de l'unité de contrôle DMD. Tamiya dégage toute responsabilité pour des dommages causés par un branchement érroné.

FOR CUSTOMERS USING SANWA RECEIVERS

Use of the older Sanwa receivers requires the Sanwa S-Connectors (sold separately). Please remove the connector tab on the DMD Control Unit connector and connect as shown below. Because of the different pin arrangement of the older model receivers, improper connection may result in damage to the electronic components.
The current Sanwa receivers (blue case) do not require the cable. Please remove the connector tab on the DMD Control Unit connector and connect as shown below.

FÜR KUNDEN, WELCHE SANWA EMPFÄNGER VERWENDEN

Die Verwendung älterer Sanwa Empfänger erfordert Sanwa S-Stecker (getrennt erhältlich). Entfernen Sie die Steckerlasche an der DMD Steuereinheit und schließen sie wie unten abgebildet an. Wegen der unterschiedlichen Steckerbelegung älterer Modell-Empfänger besteht bei diesen die Gefahr, durch fehlerhaften Anschluß elektronische Bauteile zu zerstören.
Die jetzigen Sanwa Empfänger (blaues Gehäuse) erfordern das Adapterkabel nicht. Entfernen Sie die Steckerlasche an der DMD Steuereinheit und schließen sie wie unten abgebildet an.

POUR LES CLIENTS QUI UTILISENT LES RECEPTEURS SANWA

L'utilisation des anciennes télécommandes Sanwa requière le connecteur S (vendu séparément). Coupez le détrompeur sur le connecteur de l'unité de contrôle DMD et branchez comme indiqué. En raison d'un agencement différent des griffes sur les anciens modèles, une connection érronée peut endommager les composants éléctroniques. Les télécommandes Sanwa actuelles (blue case) ne requièrent pas ce câble. Coupez le détrompeur sur le connecteur de l'unité de contrôle DMD et branchez comme indiqué.

Older Model (black case)
Älteres Modell (Schwarzes Gehäuse)
Ancien modèle (boitier noir)

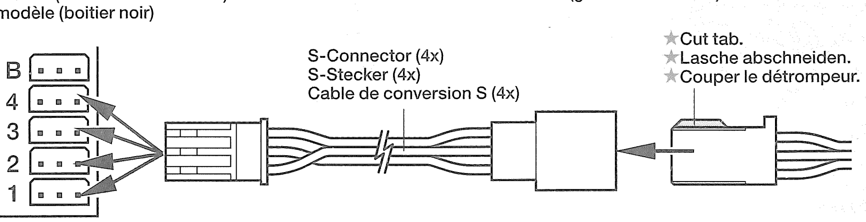

★組み立てに入る前に説明図を最後までよく見て、全体の流れをつかんでください。
★お買い求めの際、また組み立ての前には必ず内容をお確めください。万一不良部品、不足部品などありました場合には、お買い求めの販売店にご相談ください。組み立てを始められた後は、製品の返品、交換には応じかねます。
★小さなビス、ナット類が多く、よく似た形の部品もあります。図をよく見て確実に組んでください。金具部品は少し多目に入っています。予備として使ってください。

図中、左のように濃い青で塗られた部分は接着面です。別の種類の接着剤指示がない場合はプラスチック用接着剤をご使用ください。それ以外の指示のない部分は接着しないでください。

このマークの接着には合成ゴム系接着剤を使います。
このマークの部分にはネジロック剤を使ってネジのゆるみを防止します。
このマークはグリスを塗る部分に指示しました。必ず、グリスアップして、組みこんでください。
塗装指示のマークです。図中の塗料番号はタミヤカラーのカラーナンバーで指示しました。

★Study and understand the instructions thoroughly before beginning assembly.
★There are many small screws, nuts and similar parts. Assemble them carefully referring to the drawings. To prevent trouble and finish the model with good performance, it is necessary to assemble each step exactly as shown.

Portions indicated in blue require cement. If no cement is specified, apply plastic cement.
Apply synthetic rubber cement to the places shown by this mark.
Apply liquid thread lock to the places shown by this mark.
Apply grease to the place shown by these marks.
This mark denotes numbers of Tamiya Paint Colors.

★Lesen Sie die Anleitung sorgfältig durch und beginnen Sie erst, wenn sie alles verstanden haben.
★Es sind viele kleine Schrauben, Muttern und ähnliche Teile enthalten. Bauen Sie diese sorgfältig unter Beachtung der Abbildungen ein. Um Ärger zu vermeiden und ein Modell mit einwandfreier Funktion zu erhalten, ist es erforderlich, bei jedem Bauabschnitt genau nach Anleitung vorzugehen.

Bereiche, die blau markiert sind, erfordern Klebstoff. Falls nicht anders angegeben, verwenden Sie Plastikkleber.
An Stellen mit dieser Markierung synthetischen Gummikleber auftragen.
An Stellen mit dieser Markierung flüssige Schraubensicherung auftragen.
An Stellen mit dieser Markierung Fett auftragen.

Diese Markierung gibt die Farbnummer der Tamiya Lackfarbe an.

★Bien étudier et comprendre les instructions avant de commencer l'assemblage.
★Il y a de nombreuses petites pièces, vis et écrous. Assemblez les avec attention en vous référant aux illustrations. Pour éviter tout problème et finir le modèle avec de bonnes performances, il est nécessaire de suivre les étapes du montage.

Les parties indiquées en bleu, devront être collées. Si le type de colle n'est pas specifié, utilisez de la colle pour plastique.
Utilisez de la colle pour caoutchouc synthétique aux endroits indiqués par ce symbole.
Utilisez du frein-filet aux endroits indiqués par ce symbole.
Utilisez de la graisse aux endroits indiqués par ces symboles.

Ce symbole indique la référence des peintures Tamiya à utiliser.

1 テンショナーの組み立て
Tension pulley
Metallschelle Spannrad
Tensionneur

★テンショナーは左右同じ部品で組み立てますが、MK1にMF3を取り付ける向きで左右ができるので注意してください。
★Same parts are used for right and left tension pulley. Note position of MK1.
★Für die linke und rechte Spannrolle werden die gleichen Teile verwendet. Beachten Sie die Stellung von MK1.
★Les mêmes pièces sont utilisées pour les poulies de tension droite et gauche. Notez le positionnement de MK1.

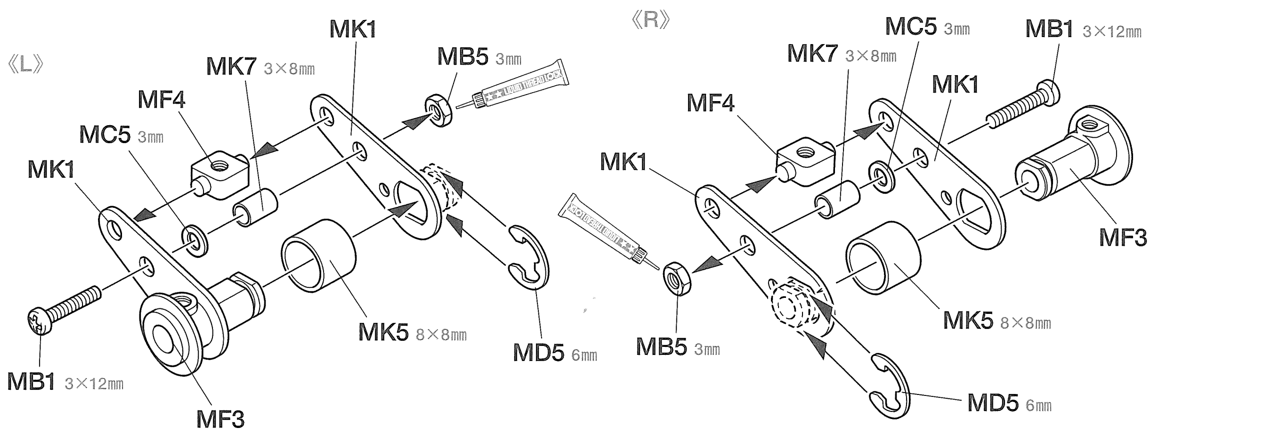

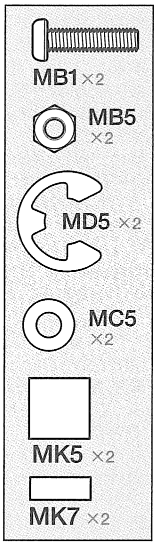

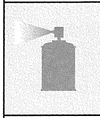

●金属部品を塗装する前に必ずタミヤメタルプライマーを塗ってください。
●Make sure to apply metal primer prior to painting metal parts.
●Vor dem Lackieren von Metallteilen muss Metallgrundierung aufgetragen werden.
●Appliquer de l'apprêt pour surfaces métalliques avant de peindre les pieces en métal.

2 サスペンションハウジングの取り付け
Suspension housings
Gehäuse der Radaufhängungen
Logements de bras de suspension

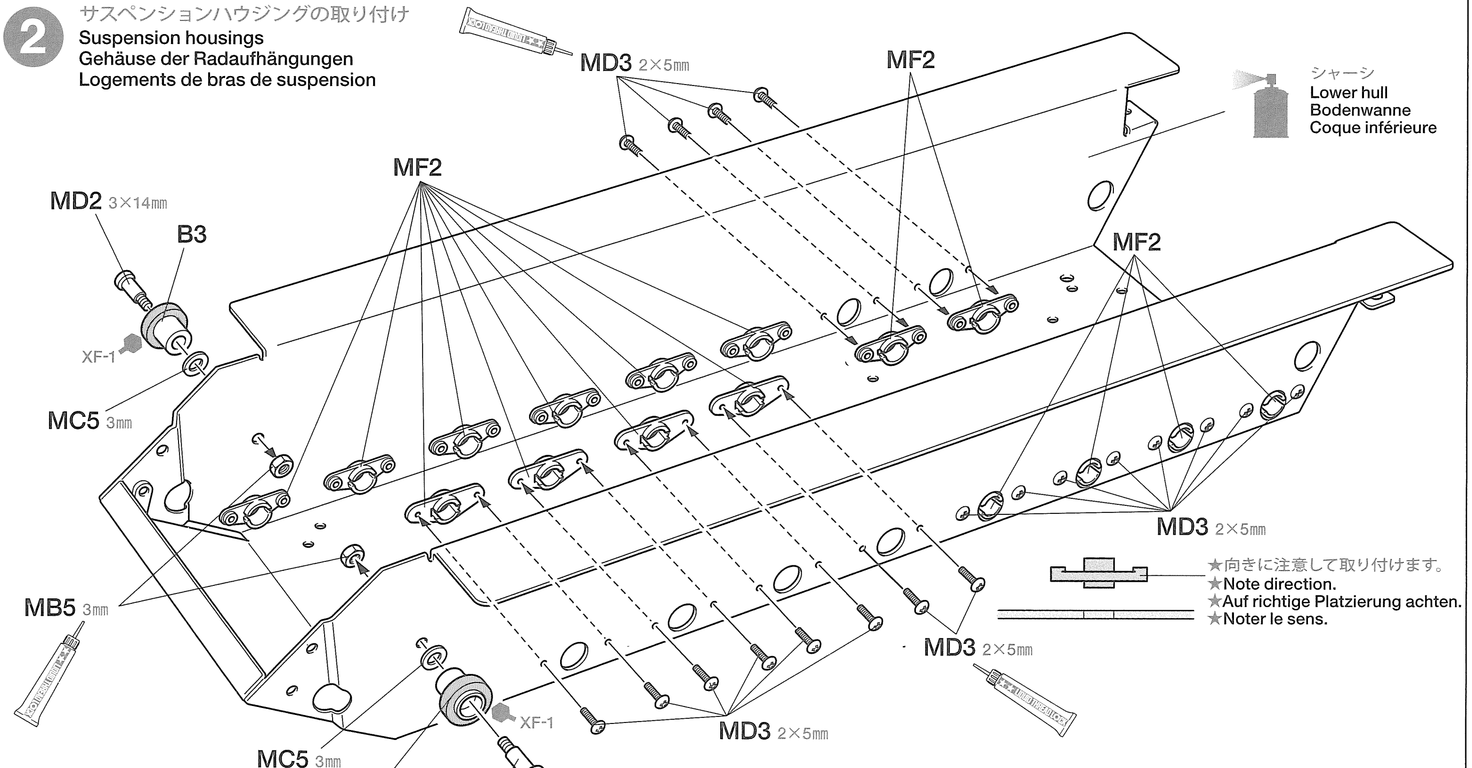

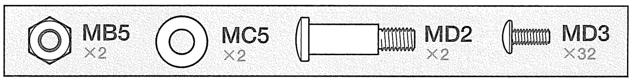

3 トーションバーステーの取り付け
Torsion bar stays
Lager der Drehstabfeder
Support de barre de torsion

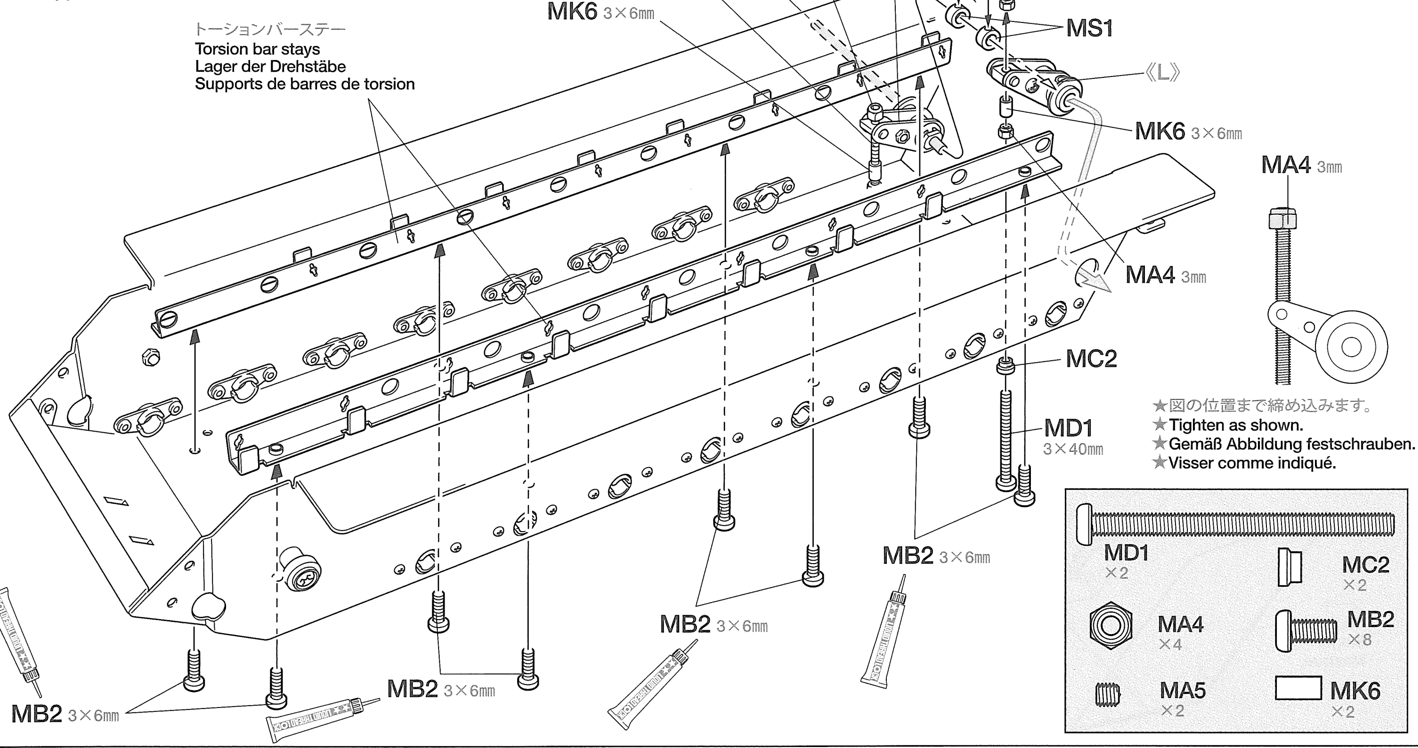

★図の位置まで締め込みます。
★Tighten as shown.
★Gemäß Abbildung festschrauben.
★Visser comme indiqué.

4 サスペンションアームの取り付け
Attaching suspension arms
Anbringung der Aufhängungsarme
Fixation des bras de suspension

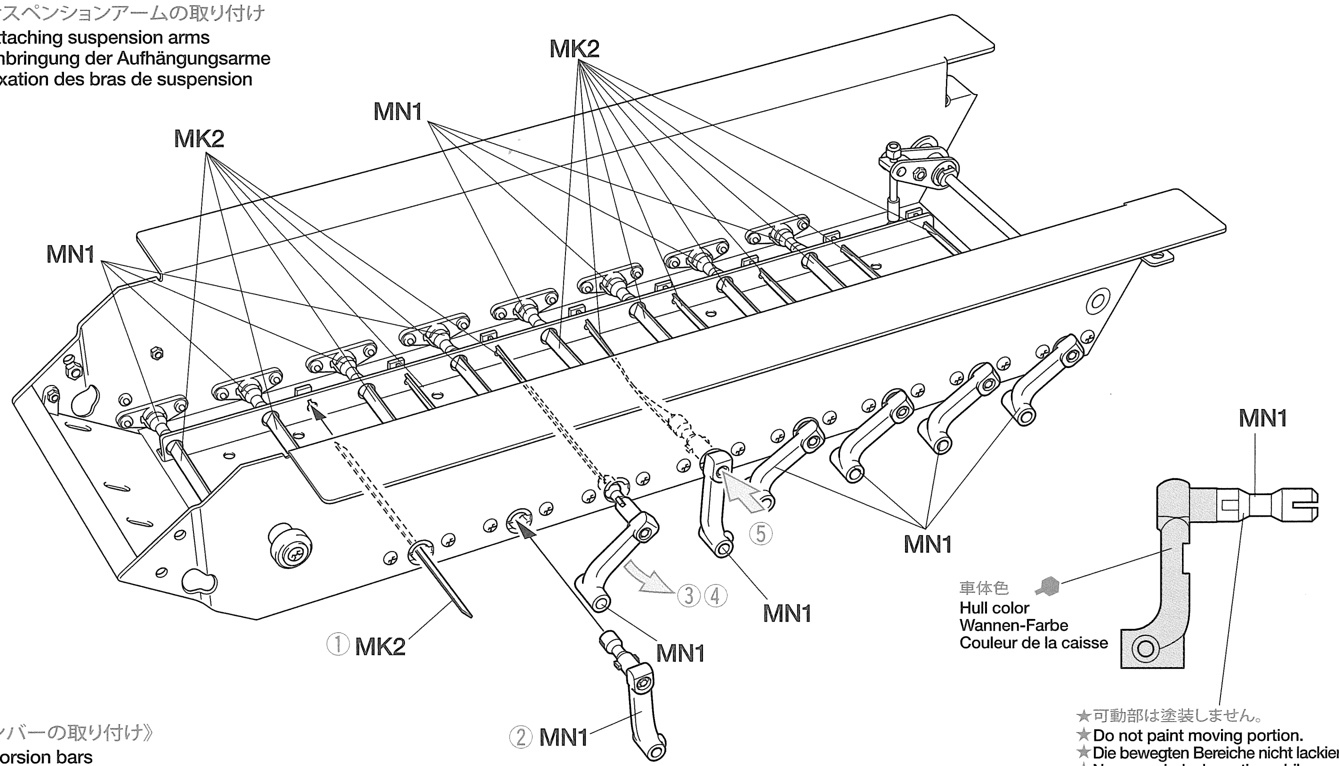

★可動部は塗装しません。
★Do not paint moving portion.
★Die bewegten Bereiche nicht lackieren.
★Ne pas peindre la partie mobile.

《トーションバーの取り付け》
Attaching torsion bars
Einbau der Drehstabfeder
Fixation de barre de torsion

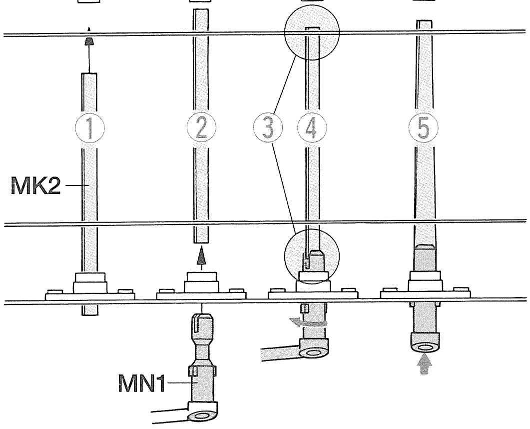

① トーションバー（MK2）をトーションバーステーの穴に合わせて差し込みます。
Insert torsion bar into slot on opposite side.
Drehstab so einsetzen, daß er in den Schlitz der Gegenseite paßt.
Insérer la barre de torsion alignée avec la fente du côté opposé.

② サスペンションアーム（MN1）の溝をトーションバーに合わせて差し込みます。
Slide torsion bar into slot in suspension arm, then insert.
Schlitz des Aufhängungshebels auf Drehstab aufsetzen und einschieben.
Fixer le bras de suspension à la barre de torsion (alignement).

③ トーションバーがトーションバーステーとサスペンションアームに少し掛かっているような位置にしてください。
Make sure torsion bar is leaning on torsion bar stay and suspension arm a little.
Stellen Sie sicher, daß der Torsionsstab gleichermaßen etwas an der Torsionsstab-Halterung und dem Aufhängungshebel anliegt.
S'assurer que chaque barre torsion repose sur son support et le bras de suspension.

④ トーションバーがはずれないように注意しながら、サスペンションアームを左にねじります。
Twist suspension arm counterclockwise.
Aufhängungshebel verdrehen.
Tordre le bras de suspension.

⑤ 穴にサスペンションアームの凸を合わせて押し込みます。
Align projections to grooves and press in.
Nasen mit den Aushöhlungen in eine Linie bringen und eindrücken.
Aligner les saillies sur les rainures et presser à fond.

5 メカデッキの取り付け
Mechanism deck
Mechanik-Deck
Platine mécanique

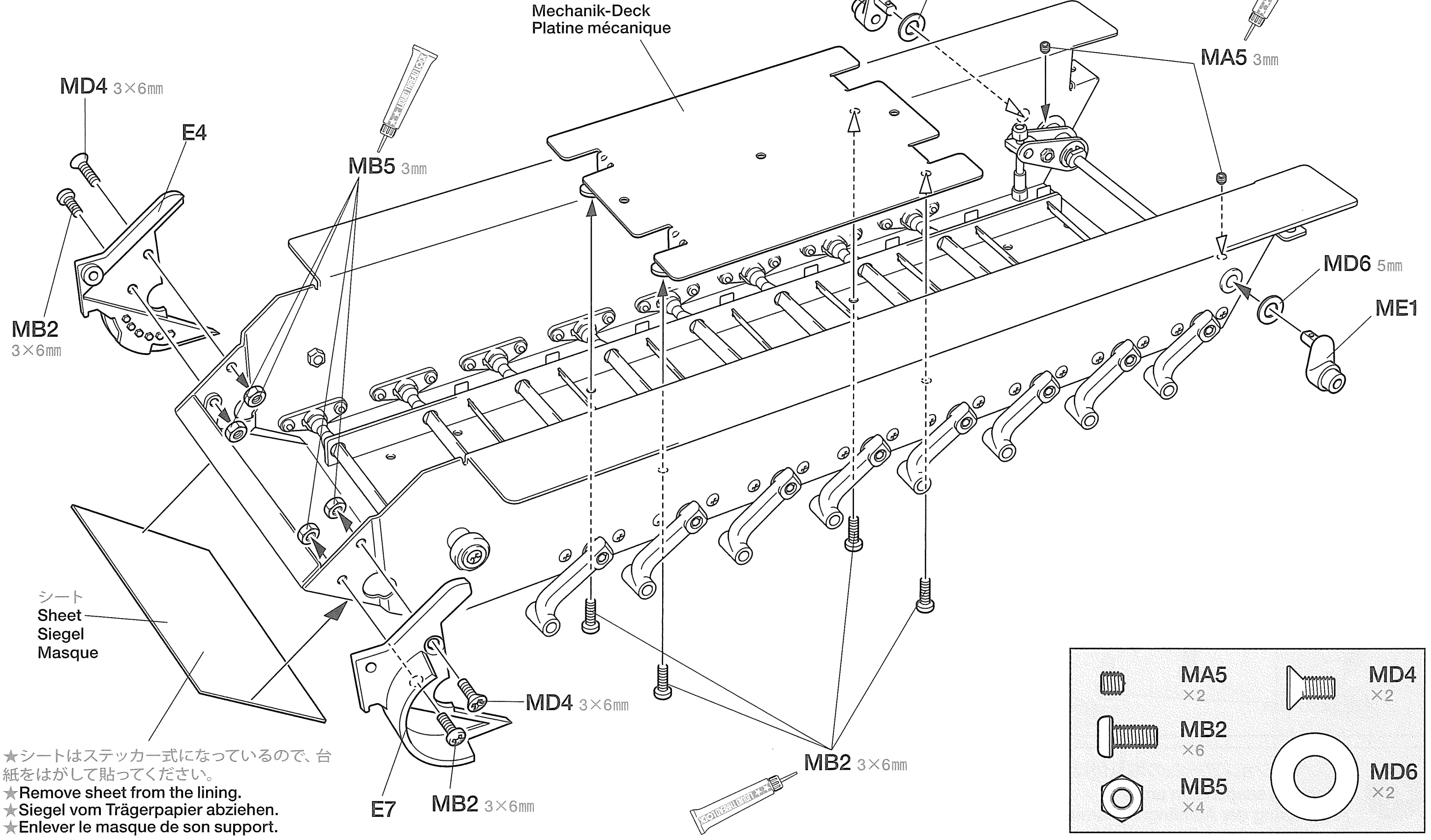

★シートはステッカー式になっているので、台紙をはがして貼ってください。
★Remove sheet from the lining.
★Siegel vom Trägerpapier abziehen.
★Enlever le masque de son support.

6 シャフトの調整
Shaft adjustment
Achse-Einstellung
Adjustement du axe

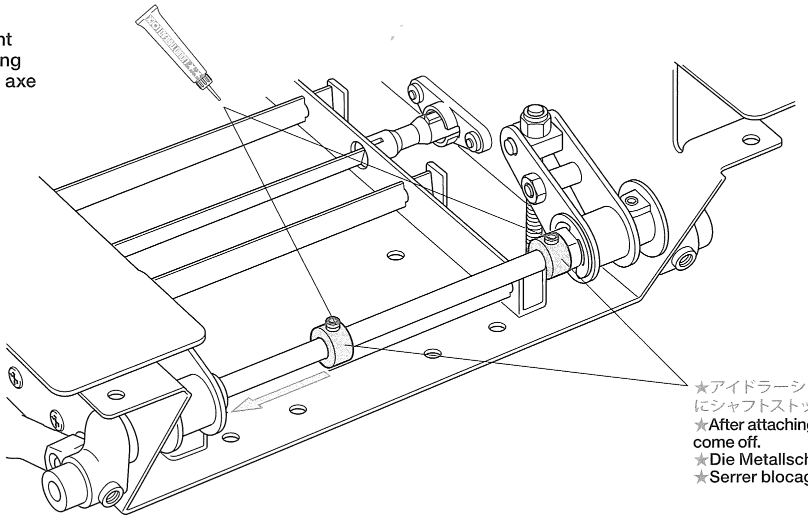

★アイドラーシャフトを取り付けた後、テンショナーが脱落しないようにシャフトストッパーをテンションドラムに押しつけるように固定します。
★After attaching idler shaft, adjust stopper so that tension pulley will not come off.
★Die Metallschelle Spanrad wie abgebildet gegenhalten.
★Serrer blocage de tensionneur pour éviter de désolidariser.

7 マフラーとジャッキの組み立て
Exhaust and jack
Auspuff und Winde
Echappement et cric

《消炎マフラー》
Exhaust
Auspuff
Echappement

★2本作ります。
★Make 2.
★2 Satz anfertigen.
★Faire 2 jeux.

★消炎マフラーを取り付ける方は組み立てます。
★Assemble when choosing exhaust with flash suppressor.
★Zusammenbauen, wenn der Auspuff mit Flammen-Unterdrückung gewählt wird.
★Assembler si on opte pour les échappements avec pare-flammes.

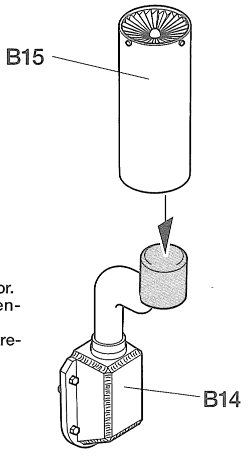

《ジャッキ》
Jack
Winde
Cric

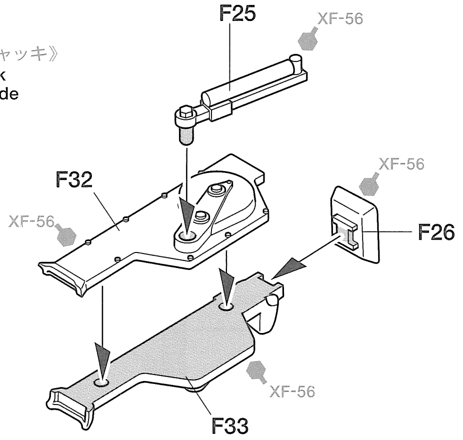

8 ギヤボックスの取り付け
Attaching gearbox
Getriebegehäuse-Einbau
Fixation du carter

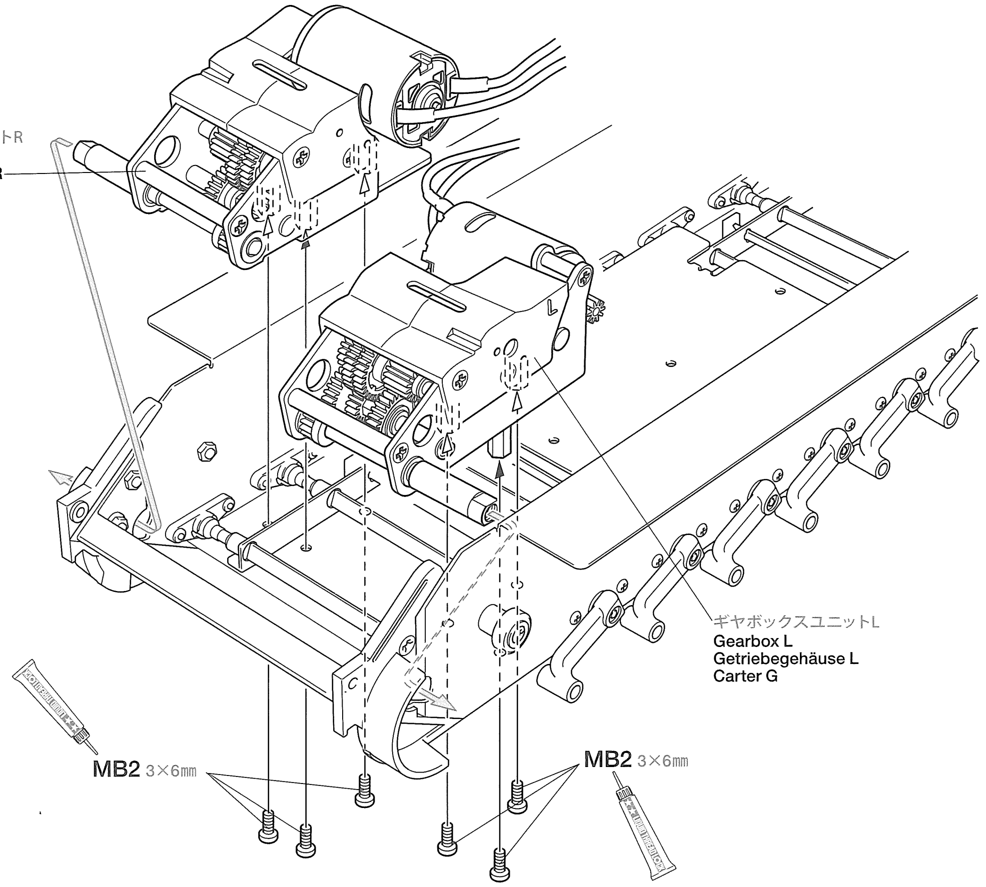

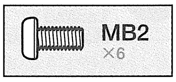

9 リヤパネルの組み立て
Rear panel assembly
Zusammenbau der rückwärtigen Platte
Assemblage du panneau arrière

★消炎型マフラーを取り付ける方はB16を通常型マフラーを取り付ける方は目隠し用のシールをはります。
★Attach B16 when choosing exhaust with flash suppressor. Apply sticker when choosing normal exhaust.
★B16 anbringen, wenn der Auspuff mit Flammen-Unterdrückung gewählt wird. Bei Wahl des normalen Auspuffs den Aufkleber anbringen.
★Fixer B16 si on opte pour les échappements avec pare-flammes. Apposer le sticker pour les échappements standards.

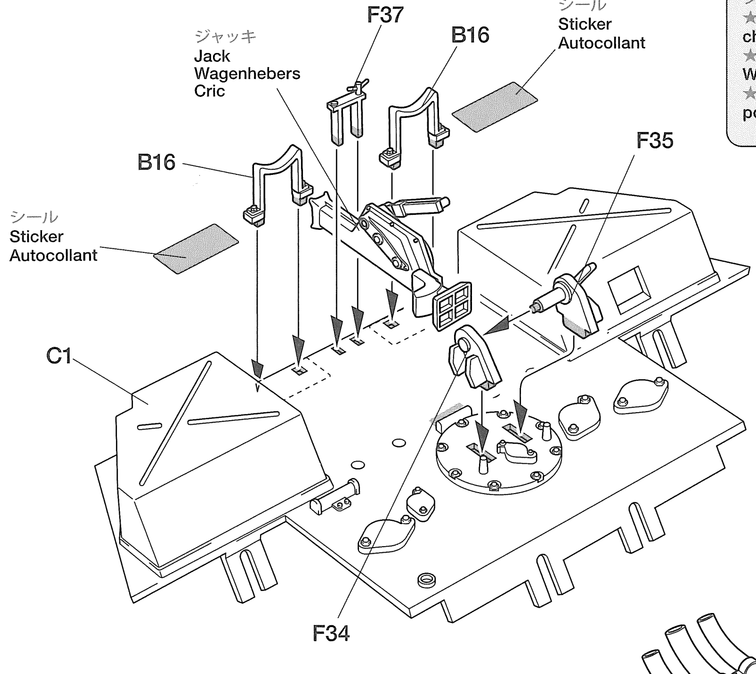

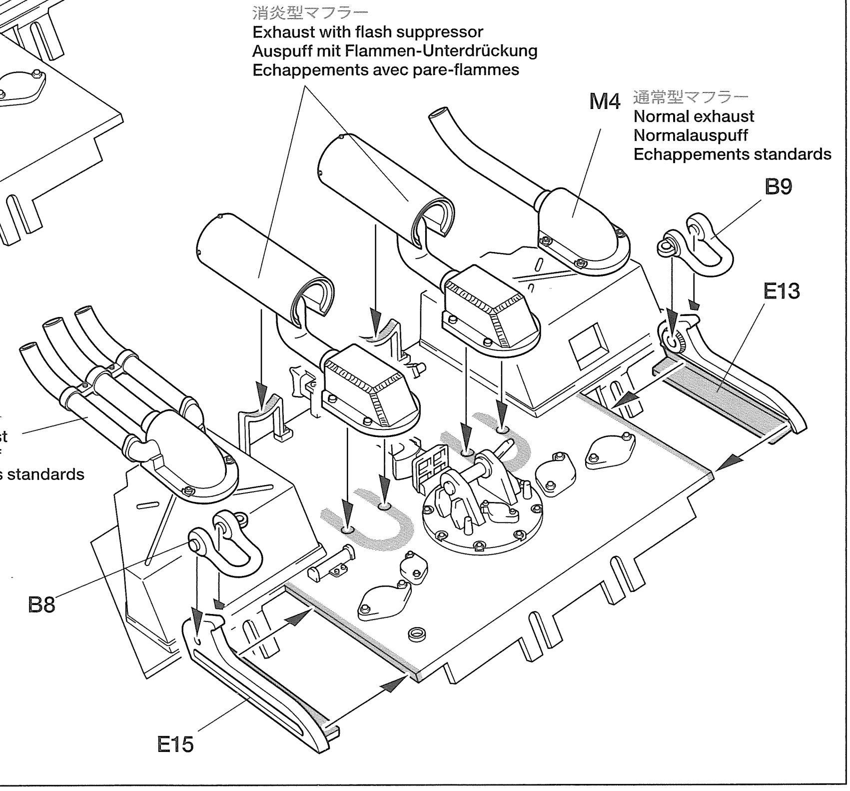

★マークによって通常型と消炎型マフラーを選択してください。
★Select normal exhaust or exhaust w/flash suppressor
★Den normalen Auspuff oder den Auspuff mit Flammen-Unterdrückung wählen.
★Choisir entre échappements avec pare-flammes ou standards

10 リヤパネルの取り付け

Attaching rear panel
Anbringung der rückwärtigen Platte
Fixation du panneau arrière

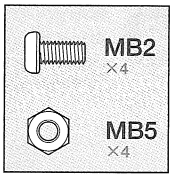

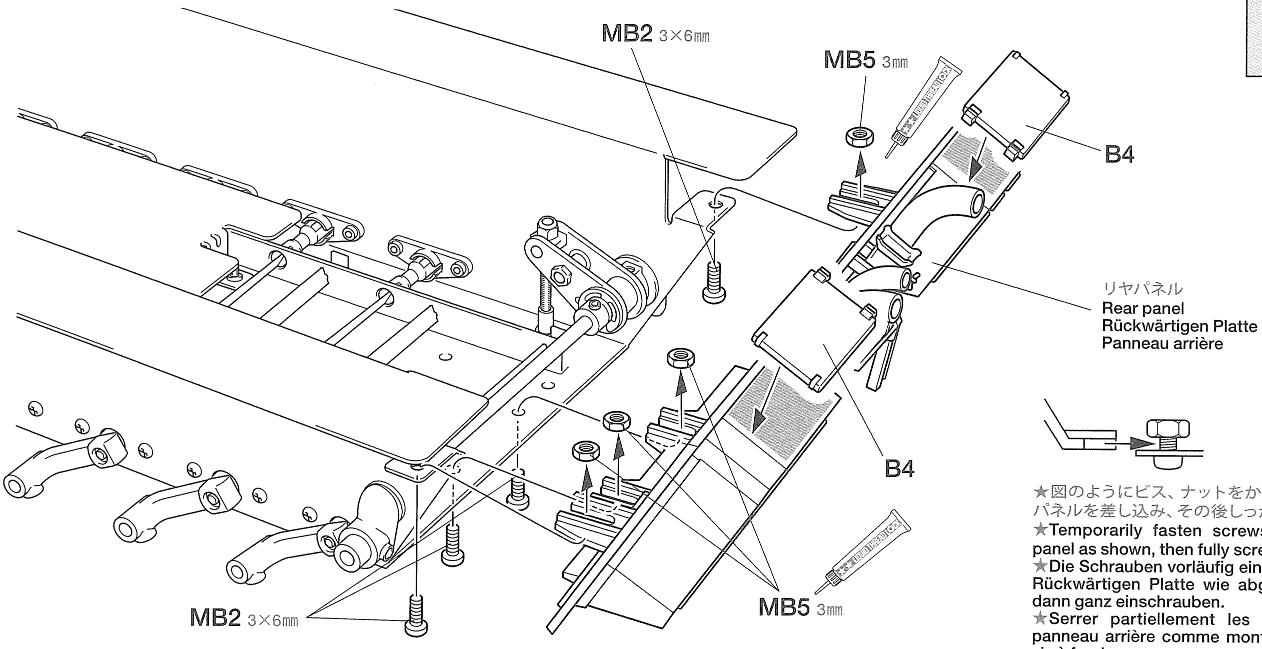

★図のようにビス、ナットをかるくとめてからリヤパネルを差し込み、その後しっかりしめ込みます。
★Temporarily fasten screws and insert rear panel as shown, then fully screw in.
★Die Schrauben vorläufig einschrauben und die Rückwärtigen Platte wie abgebildet einsetzen, dann ganz einschrauben.
★Serrer partiellement les vis et insérer le panneau arrière comme montré, puis serrer les vis à fond.

11 ホイールの組み立て1

Road wheel 1
Laufrad 1
Roue de route 1

★各8個作ります。
★Make 8.
★8 Satz anfertigen.
★Faire 8 jeux.

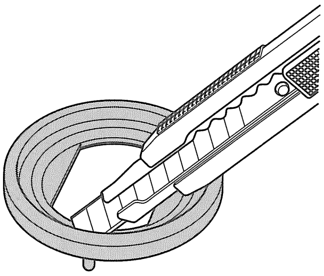

転輪用ラバーは固いのでカッターなどで最初に切れ込みを入れてから取り除いてください。
★Cut road wheel rubber as shown.
★Laufradgummi gemäß Abbildung wegschneiden.
★Couper le caoutchouc comme indiqué.

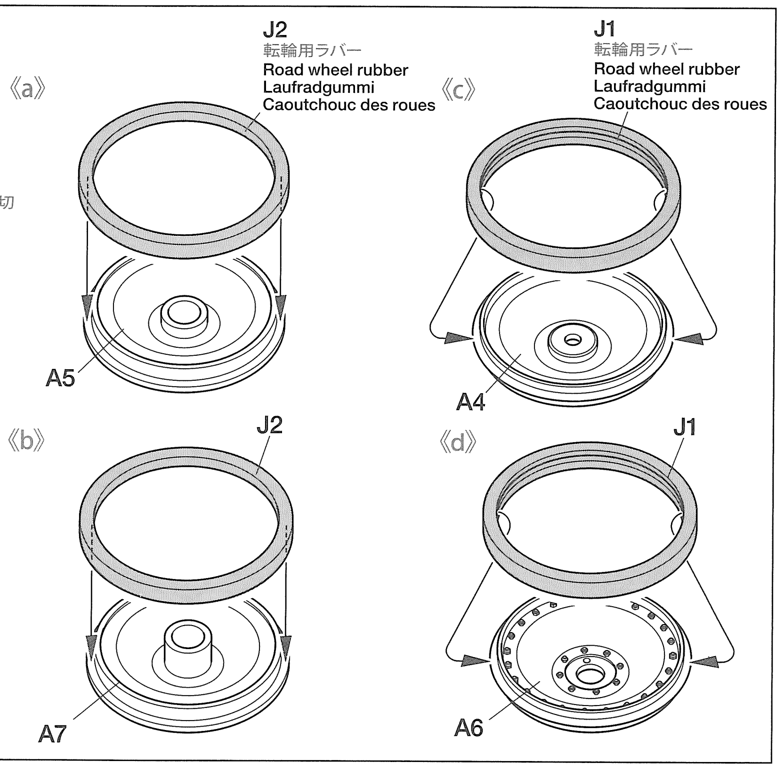

★J1,J2（転輪用ラバー）には左図のようなランナーがついています。図を参考に全て取り除いてください。また転輪(A4～A7)は転輪用ラバーを取り付ける前に塗装します。
★Remove sprue from road wheel rubber as shown. Paint road wheel (A4~A7) prior to attaching rubbers.
★Entfernen Sie den Spritzabfall vom Laufradgummi wie abgebildet. Die Laufräder (A4-A7) vor dem Aufbringen des Gummis lackieren.
★Retirer les grappes de moulage des caoutchouc des roues comme illustré. Peindre les roues de route (A4-A7) avant d'installer les bandages caoutchouc.

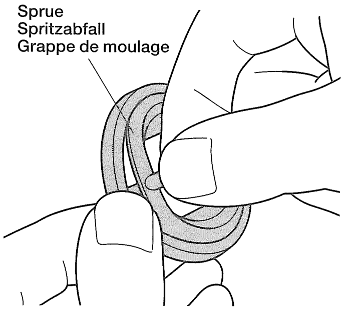

12 ホイールの組み立て2

Road wheel 2
Laufrad 2
Roue de route 2

★2個作ります。
★Make 2.
★2 Satz anfertigen.
★Faire 2 jeux.

《アイドラーホイール》
Idler wheel
Spannrad
Poulie-guide

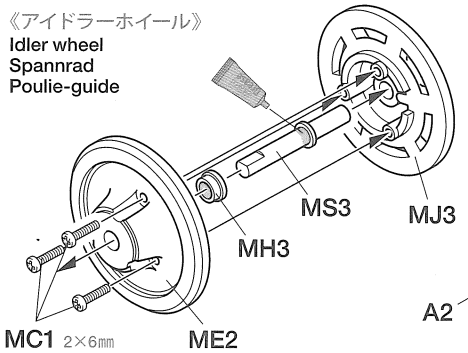

《ロードホイール A》
Road wheel A
Laufrad A
Roue de route A

★8個作ります。
★Make 8.
★8 Satz anfertigen.
★Faire 8 jeux.

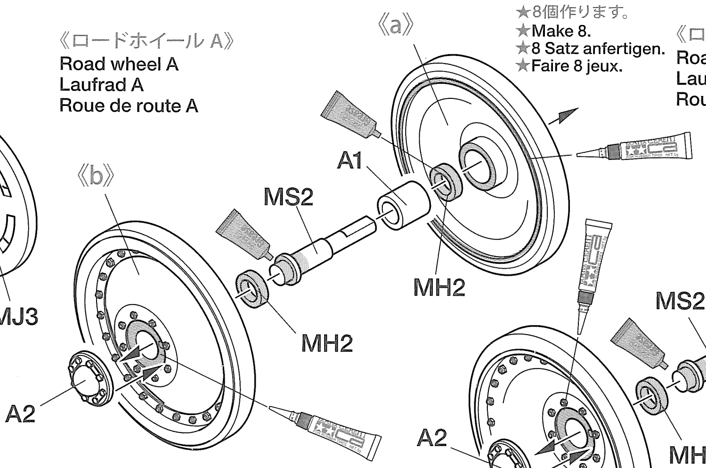

《ロードホイール B》
Road wheel B
Laufrad B
Roue de route B

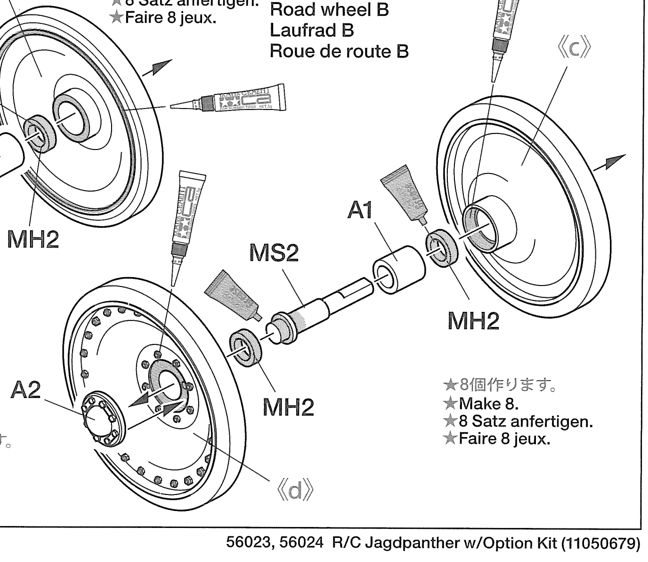

★8個作ります。
★Make 8.
★8 Satz anfertigen.
★Faire 8 jeux.

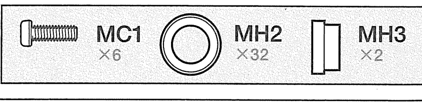

★ホイールの張り合わせは瞬間接着剤でおこないます。
★Apply instant cement to fix wheel parts.
★Sekundenkleber auftragen.
★Appliquer de la colle rapide.

13 ロードホイールの取り付け
Attaching wheels
Einbau der Räder
Fixation des roues

★MA1、MA5、MA6は反対側も取り付けます。
★Attach MA1, MA5 and MA6 to the both sides.
★MA1, MA5, MA6 auf beiden Seiten einbauen.
★Attacher MA1, MA5 et MA6 de chaque côté.

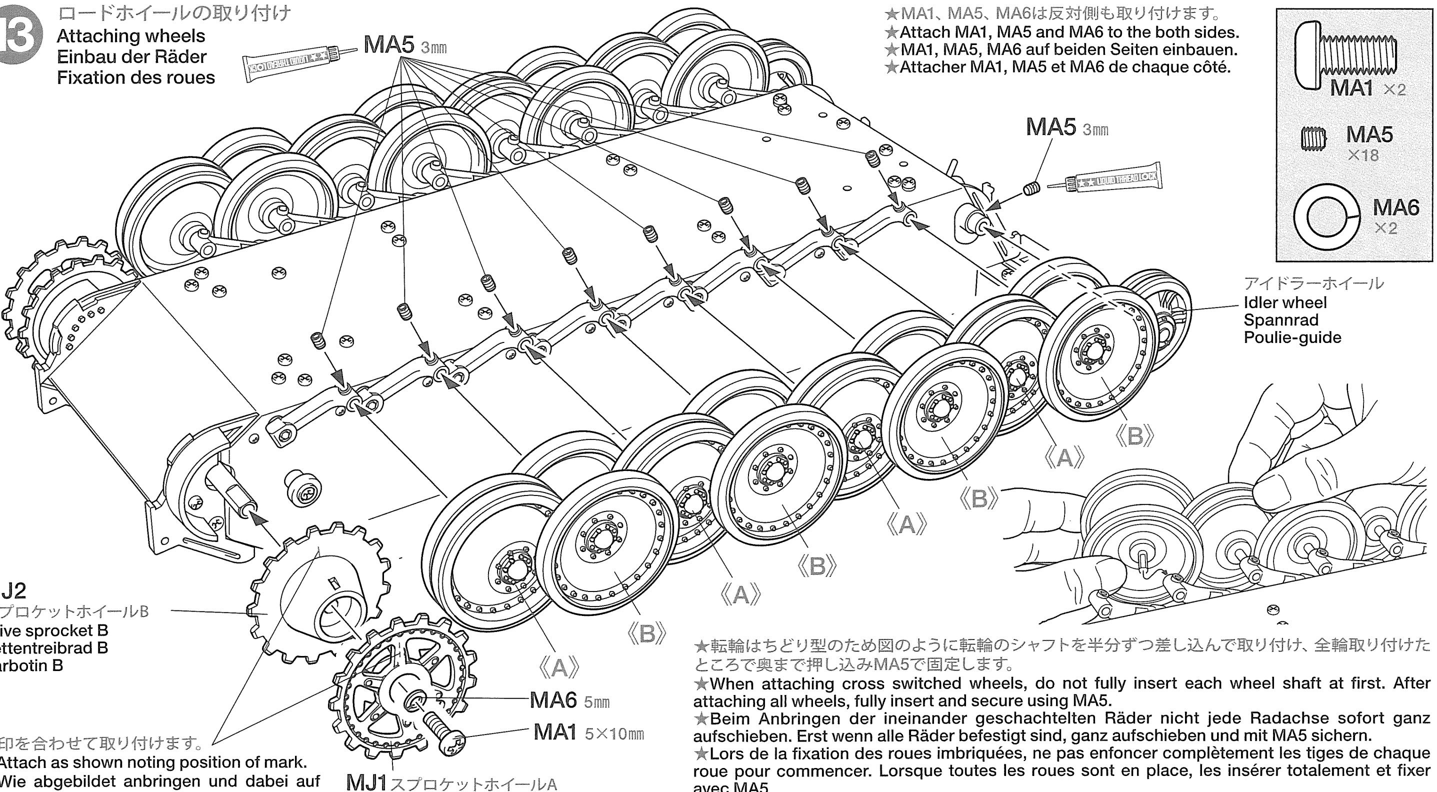

★印を合わせて取り付けます。
★Attach as shown noting position of mark.
★Wie abgebildet anbringen und dabei auf Lage der Markierung achten.
★Fixer comme montré en notant la position de la marque.

★転輪はちどり型のため図のように転輪のシャフトを半分ずつ差し込んで取り付け、全輪取り付けたところで奥まで押し込みMA5で固定します。
★When attaching cross switched wheels, do not fully insert each wheel shaft at first. After attaching all wheels, fully insert and secure using MA5.
★Beim Anbringen der ineinander geschachtelten Räder nicht jede Radachse sofort ganz aufschieben. Erst wenn alle Räder befestigt sind, ganz aufschieben und mit MA5 sichern.
★Lors de la fixation des roues imbriquées, ne pas enfoncer complètement les tiges de chaque roue pour commencer. Lorsque toutes les roues sont en place, les insérer totalement et fixer avec MA5.

14 キャタピラ
Track
Kette
Chenille

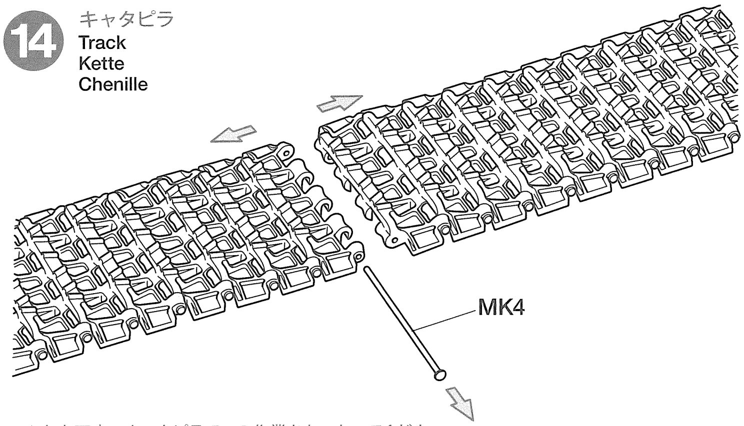

★キャタピラは予備の連結ピン(MK4)を使って連結ピンを押し出し、4コマ分短くします。この作業は2本ともおこないます。
★Remove 4 track links from pre-assembled track as shown using tools such as spare link pin. Remove from both right and left track.
★Entfernen Sie 4 Glieder der vorgefertigten Kette wie abgebildet unter Verwendung eines Werkzeugs wie dem Stift für die Ersatz-Kettenglieder. Sowohl aus der rechten wie der linken Kette herausnehmen.
★Retirer 4 maillons des chenilles pré-assemblées comme illustré en utilisant une tige de fixation de maillon comme outil.

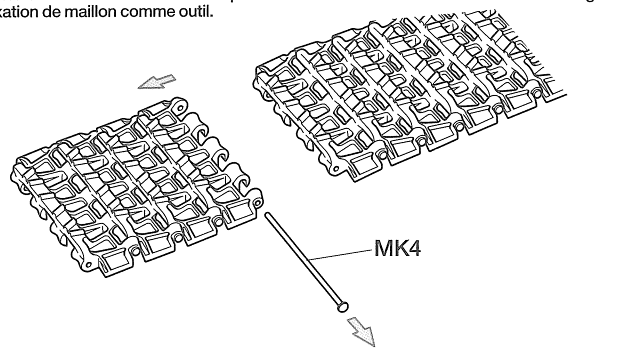

★左右両方のキャタピラでこの作業をおこなってください。
★Perform this procedure for both right and left tracks.
★Dieses Verfahren an rechter und linker Kette durchführen.
★Réaliser cette opération sur les chenilles droite et gauche.

15 キャタピラの取り付け
Attaching tracks
Ketten-Einbau
Mise en place des chenilles

★取り外した連結ピン
★Link pin removed in previous step
★Im vorherigen Schritt entfernter Kettenbolzen
★Connecteur enlevé à l'étape précédente.

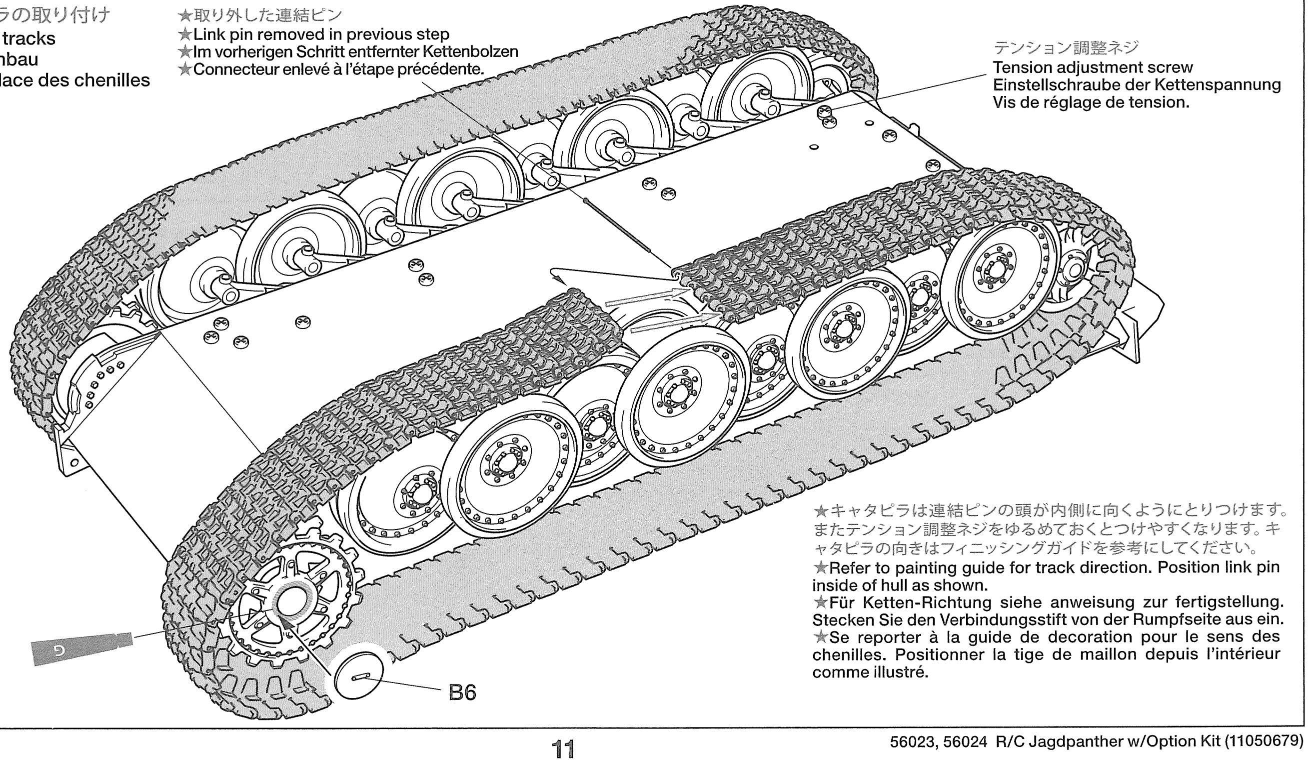

★キャタピラは連結ピンの頭が内側に向くようにとりつけます。またテンション調整ネジをゆるめておくとつけやすくなります。キャタピラの向きはフィニッシングガイドを参考にしてください。
★Refer to painting guide for track direction. Position link pin inside of hull as shown.
★Für Ketten-Richtung siehe anweisung zur fertigstellung. Stecken Sie den Verbindungsstift von der Rumpfseite aus ein.
★Se reporter à la guide de decoration pour le sens des chenilles. Positionner la tige de maillon depuis l'intérieur comme illustré.

16 キャタピラの張り調整
Adjusting tension rings
Befestigung der Spannringe
Réglage des bagues de tension

★左右とも同様に調整します。
★Same as the other side.
★Analog zur anderen Seite.
★Identique à l'autre côté.

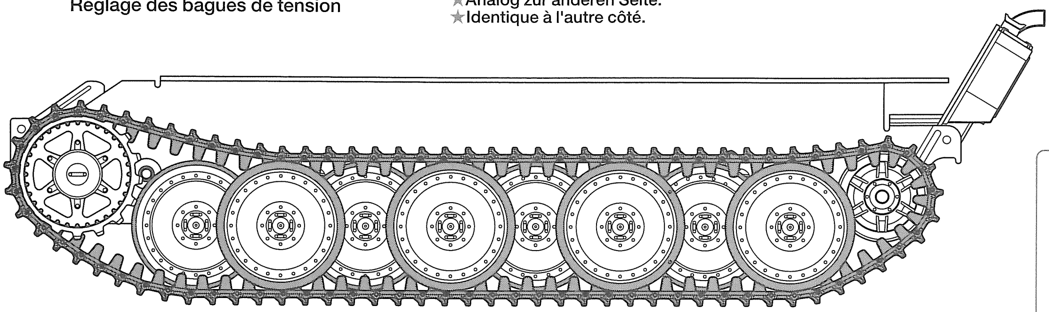

★テンション調整ネジでキャタピラの張りを調整します。ドライバーで右に回せば張り、左に回せばゆるみます。新品のキャタピラを履いた張りの目安は、一番ゆるめた状態から約20回転時計回りに回した位置です。ただし、いろんな条件によってこの値は変化しますので、あくまでも目安にしてください。
★Adjust track tension as shown right using tension adjustment screws. Turn screw right for tightening and turn left for loosening track. Fully loosen and tighten 20 rotations for rough standard position.
★Die Kettenspannung mittels der Stellschrauben wie abgebildet einstellen. Zum Spannen der Kette die Schraube nach rechts, zum Lockern nach links drehen. Vollständig aufdrehen und dann für die Ausgangsposition 20 umdrehungen einschrauben (ungefähr).
★Ajuster la tension des chenilles comme le montre le dessin de droite grâce aux vis de réglage de tension. Desserrer entièrement et serrer de 20 tours pour la position standard (approximative).

※長時間走行させると連結ピンが抜けてくる場合があるので注意してください。
※When running the tank continuously, make sure the link pins are in position.
※Bei längerem Fahrbetrieb ab und zu die Verbindungsstifte auf richtigen Sitz kontrollieren.
※Lorsque le char est utilisé continuellement, s'assurer que les axes de connection sont bien en position.

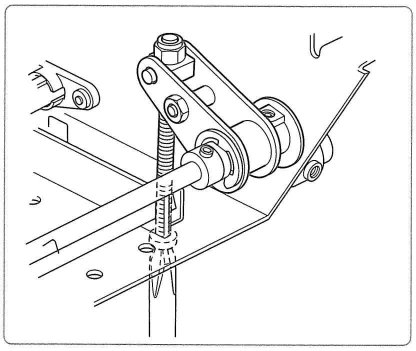

17 バッテリーの充電
Charging battery
Aufladen des Akkus
Charge du pack

★7.2Vバッテリー、充電器などは付属の取扱い説明書をよく読んでから使用してください。
★Read and follow the instructions included with battery and charger before operation.
★Lesen sie vor der Verwendung die dem Akku und Ladegerät beiliegende Anleitung und gehen Sie gemäß dieser vor.
★Lire et suivre les instructions incluses avec la batterie et le chargeur avant utilisation.

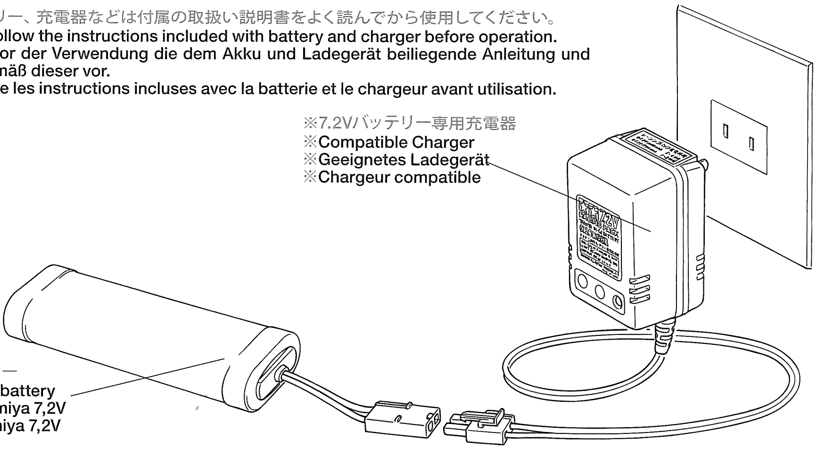

※は製品に付属

●ここでいったん小休止。7.2Vバッテリー1本を充電するには約4時間ほどかかります。この後はいよいよRCメカの搭載。マイバッハHL230-P30の鼓動を音源にした、重厚なサウンドが楽しめます。
●Now, let's take a break! The following steps are about how to install the radio system. You can enjoy hearing the howl of Maybach HL230-P30 engine.
●Machen wir eine Pause! Die folgenden Schritte behandeln den Einbau des Fernsteuer-Systems. Es macht Spaß zu hören, wie der Maybach-Motor HL230-P30 aufheult.
●Maintenant, faisons une pause ! Passons à l'installation de l'équipement de radiocommande. Vous pourrez entendre le vrombrissement du moteur Maybach HL230-P30.

18 送信機電池の入れ方
Battery installation
Batterie / Akku einlegen
Installez piles ou accus

注意! CAUTION VORSICHT PRECAUTIONS

★ニッケル水素電池および電池1本が1.5Vを超える電池は絶対に使わないでください。
★Never use Ni-MH batteries or battery with voltage in excess of 1.5V per cell.
★Verwenden Sie niemals Ni-MH Akkus oder Batterien mit höherer Spannung als 1.5V pro Zelle.
★Ne jamais utiliser d'accus Ni-MH ou d'accus dont la tension excède 1,5V par élément.

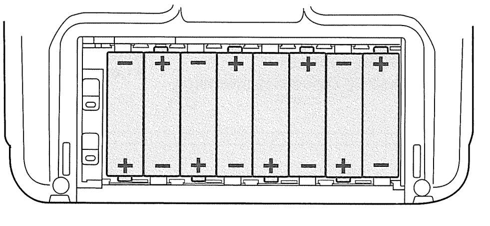

★電池の向きを間違えないように注意してください。
★Note polarity direction.
★Achten Sie auf richtige Polarität.
★Noter le sens de la polarité.

★Read and follow the instructions included in R/C unit.
★Lesen und beachten Sie die bei der Fernsteuereinheit beiliegende Anleitung.
★Lire et suivre les instructions incluses dans l'unité R/C.

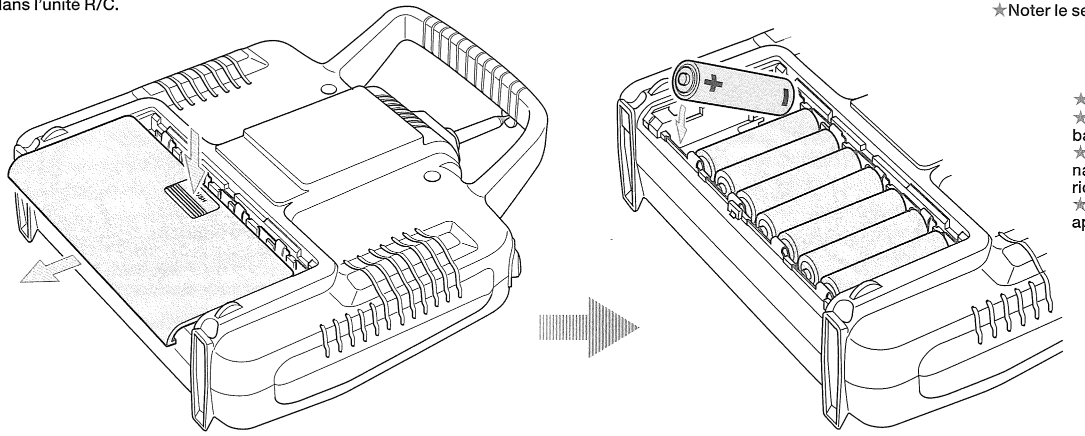

★電池を入れた後は蓋を閉めてください。
★Make sure to attach battery case cover after battery installation.
★Achten Sie darauf, denBatteriefachdeckel nach dem Einlegen der Batterien wieder richtig zu schließen.
★S'assurer de bien avoir attaché le couvercle après installation des batteries.

19 メカのチェックとセッティング
Checking R/C equipment
Überprüfen der RC-Anlage
Vérification de l'équipement R/C

●チェックが終わったら送信機のスイッチ必ず切っておきます。入れたままにすると電池がなくなってしいます。また7.2Vバッテリーもコネクターからはずします。7.2Vバッテリーは充電が終わっても放置した状態から徐々に自然放電してしまうので、再充電が必要になる場合があります。詳しくは付属の説明書をお読みください。
●Make sure to turn off transmitter switch after checking to avoid battery power loss. Also 7.2V battery should be disconnected. Recharge may be needed when operating completed R/C tank as 7.2V battery will weaken when left for a long period. Refer to supplied instructions.
●Nach der Überprüfung unbedingt den Sender wieder ausschalten, damit keine Batterieleistung verbraucht wird. Auch die Verbindung des 7,2V Akku sollte getrennt werden. Bevor der fertiggestellte RC-Panzer in Betrieb geht, kann Wiederaufladen des 7,2V Akkus erforderlich sein, dessen Leistung nachlässt, wenn er längere Zeit liegt. Die beiliegenden Anleitungen beachten.
●Veiller à éteindre l'émetteur après les vérifications pour ne pas vider les ac-cus. Le pack 7,2V doit être déconnecté. Une recharge peut s'avérer néces-saire si une batterie n'est pas utilisée pendant une longue période. Se re-porter aux instructions fournies avec chargeur et pack.

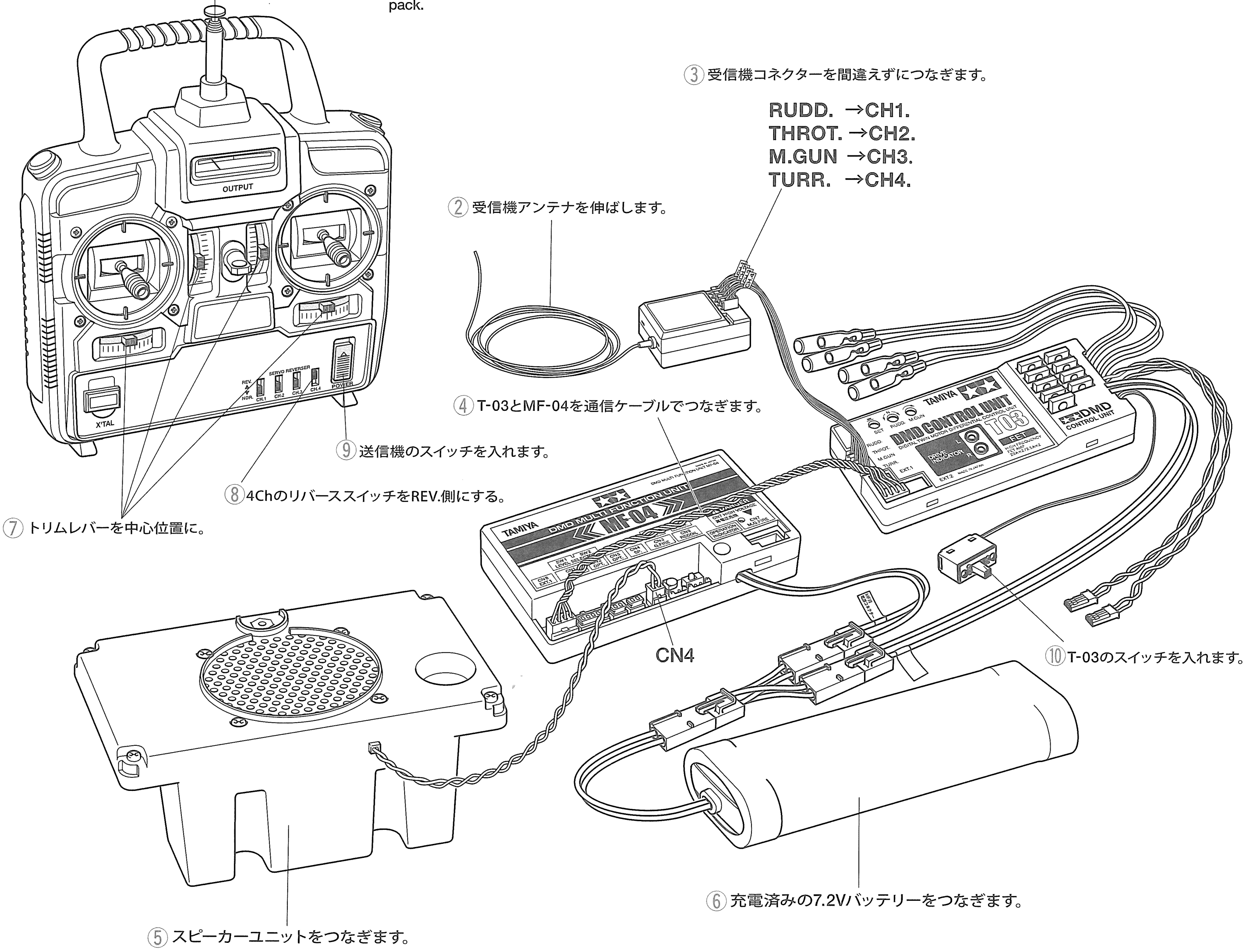

●テストの際にはフラッシュユニットは絶対につながないでください。このユニットにはかなりの高電圧がかかっているため、ユニットをキットに組み込まずにつなぐと感電するおそれがあるので注意しましょう。テストの際、各部に異常がある場合はテストを中止し、当社カスタマーサービスにお問い合わせください。
●Do not connect flash unit when checking R/C equipment. This unit incurs high voltage while flashing. Be careful not to operate this unit until after it is installed in the kit.
●Während des Prüfens der RC-Einheit die Blitzeinheit nicht anschließen. Die Einheit erzeugt beim Blitzen eine hohe Spannung. Die Einheit darf erst in Betrieb genommen werden, wenn sie entsprechend eingebaut ist.
●Ne pas connecter l'unité flash lors de la vérification de l'équipement RC. Veiller à ne pas utiliser cette unité avant installation dans le modèle.

Checking R/C equipment (DMD)
① Extend transmitter antenna.
② Extend receiver antenna.
③ Connect receiver connectors.
④ Connect T-03 with MF-04 using communication cable.
⑤ Connect speaker unit.
⑥ Connect charged battery.
⑦ Trims at neutral.
⑧ Slide 4ch reverse switch in REV position.
⑨ Switch on.
⑩ Switch on.

Kontrolle der RC-Ausrüstung (DMD)
① Senderantenne ausziehen.
② Empfängerantenne auseinanderziehen.
③ Das Empfängeranschlüsse einstecken.
④ T-03 an MF-04 unter Verwendung des Verbindung-skabels anschließen.
⑤ Die Lautsprechereinheit anschließen.
⑥ Geladenen Akku anschließen.
⑦ Trimmungen auf neutral.
⑧ Den Reverse-Schalter für Kanal 4 in die REV-Stellung schieben.
⑨ Einschalten.
⑩ Einschalten.

Vérification de l'équipement RC (DMD)
① Ettirer l'antenne de l'émetteur.
② Ettirer l'antenne du récepteur.
③ Connecter les connecteurs du récepteur.
④ Connecter T-03 avec MF-04 avec le câcle de connection.
⑤ Connecter le haut-parleur.
⑥ Brancher les batteries chargées.
⑦ Régler au neutre.
⑧ Amener l'inverseur de voie 4 en position REV.
⑨ Allumer.
⑩ Allumer.

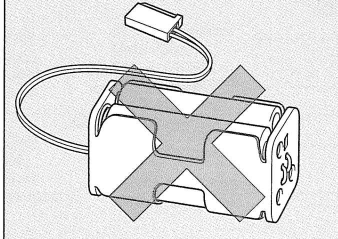

⚠ 注　意・・・・・・・・・・・・ ●受信機用の電池（6V）は絶対に接続しないでください。故障、破損の原因になります。くわしくは、5ページの《DMDコントロールユニット使用上の注意》をお読みください。

⚠ CAUTION・・・・・・・・・・ ●Do not connect a 6V receiver battery pack to the receiver. Improper connection may result in damage to the electronic components. Refer to P5 for installing DMD Unit.

⚠ VORSICHT・・・・・・・・・ ●Schließen Sie keinen 6-Volt Empfänger-Batteriepack an den Empfänger an. Ein fehlerhafter Anschluß kann elektronische Bauelemente zerstören. Beachten Sie bezüglich des Einbaus der DMD-Einheit Seite 5.

⚠ CAUTION・・・・・・・・・・ ●Ne pas connecter de boitier d'accus de réception au récepteur. Un mauvais branchement peut endommager les éléments électroniques. Se reporter à la page 5 pour l'installation de l'unité DMD.

★キットに付属のプロポセットをお使いの方は調整の必要はありません。下の項を飛ばして次にお進みください。
★For those using TAMIYA ATTACK 4WD TR SET, skip the step below.
★Wer das TAMIYA ATTACK 4WD TR SET benutzt, kann untenstehenden Schritt überspringen.
★Si un ensemble TAMIYA ATTACK 4WD TR est employé, passer l'étape ci-dessous.

《DMD コントロールユニットの調整法》
Checking DMD control unit
Überprüfen der DMD Steuereinheit
Vérification de l'unité DMD

★必ず順番に従って操作をしてください。
★Proceed in numbered order. (Steer stick with full)
★Auf numerierte Reihenfolge achten. (Mit Vollausschlag steuern)
★Procéder dans l'ordre numérique. (Manche à fond)

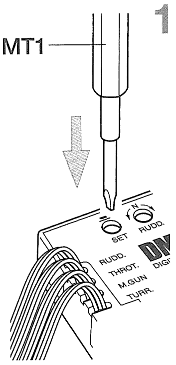

1 セットボタンを押します。
Push set button.
Einstellknopf drücken.
Appuyer sur le bouton de réglage.

★グリーン点滅から、レッド、オレンジ、グリーンの交互点滅。
★Alternate flashing green, red then orange.
★Abwechselnd grün, rot und orange blinkend.
★Clignotement alterné vert, rouge puis orange.

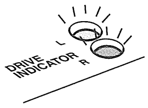

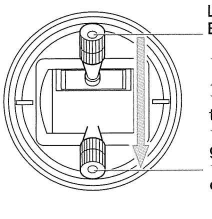

2 コントロールスティック左を上端から下端に動かします。
Steer left stick from up to down.
Linken Knüppel von oben nach unten betätigen.
Bougez la manette gauche de haut en bas.

★レッド、オレンジ、グリーンの交互点滅。
★Alternate flashing red, orange then green.
★Abwechselnd rot, orange, dann grün blinkend.
★Clignotement alterné rouge, orange et vert.

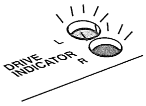

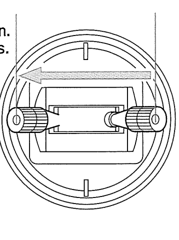

3 コントロールスティック右を右端から左端に動かします。
Steer right stick from right to left.
Rechten Knüppel von rechts nach links bewegen.
Bougez la manette droite de droite à gauche.

★2と同じ点滅。
★Alternate flashing red, orange then green.
★Abwechselnd rot, orange, dann grün blinkend.
★Clignotement alterné rouge, orange et vert.

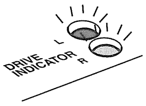

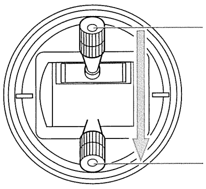

4 コントロールスティック右を上端から下端に動かします。
Steer right stick from up to down.
Rechten Knüppel von oben nach unten betätigen.
Bougez la manette droite de haut en bas.

★2と同じ点滅。
★Alternate flashing red, orange then green.
★Abwechselnd rot, orange, dann grün blinkend.
★Clignotement alterné rouge, orange et vert.

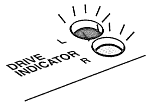

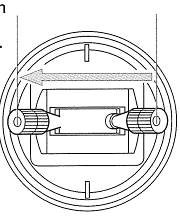

5 コントロールスティック左を右端から左端に動かします。
Steer left stick from right to left.
Linken Knüppel von rechts nach links bewegen.
Bougez la manette gauche de droite à gauche.

★グリーンの交互点滅。
★Alternate flashing green.
★Abwechselnd grün blinkend.
★Clignotement alterné vert.

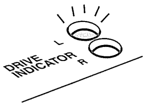

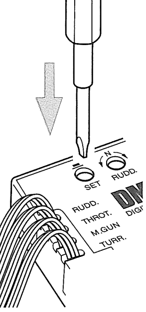

6 セットボタンを押して操作準備完了です。
Push set button (all set).
Einstellknopf drücken (alles eingestellt).
Appuyer sur le bouton de réglage (réglage terminé).

★グリーン点滅。
★Flashing green.
★Grün blinkend.
★Clignotement vert.

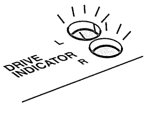

20 DMDユニットのスタック
Stacking DMD units
Übereinanderstellen der DMD Einheiten
Empilement des unites DMD

★MF-04とT-03は重ね合わせ、両面テープで接着します。この時、各ユニットがずれないようにしっかり重ね合わせてください。
★Put T-03 unit on MF-04 unit and fix with double-sided tape. Make sure they are aligned and fix firmly.
★Die T-03 Einheit auf MF-04 legen und mit doppelseitgem Klebeband befestigen. Auf saubere Ausrichtung und gute Befestigung achten.
★Placer l'unité T-03 sur l'unité MF-04 et l'y fixer fermement avec de la bande adhésive double face. S'assurer que les deux boîtiers sont bien alignés.

DMD コントロールユニットT-03
DMD Control Unit T-03
DMD Steuereinheit T-03
Unité de control DMD T-03

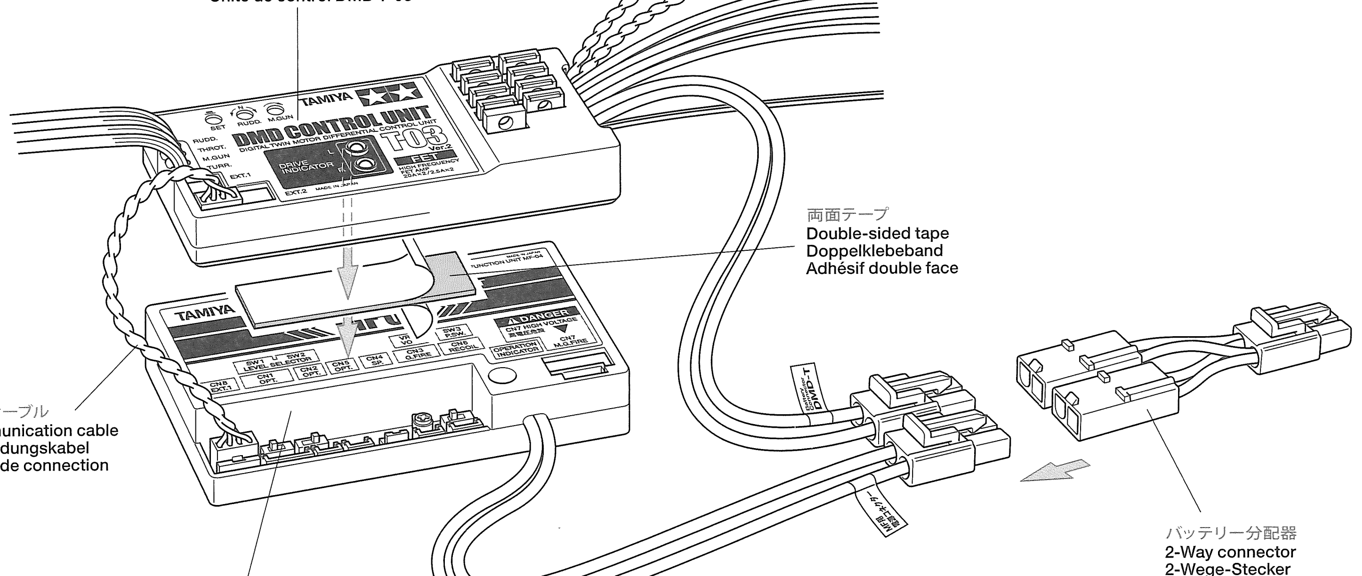

DMD マルチファンクションユニットMF-04
DMD Multi Function Unit MF-04
DMD Multifunktions-Einheit MF-04
Unité Multifonction DMD MF-04

★各DMDユニットは16ページの図を参考に両面テープでメカデッキに固定します。受信機コードはナイロンバンドで適度にまとめ、受信機本体はスピーカーボックス前面に両面テープで固定します。また受信機アンテナ先端に板ラグ(MG5)を半田で取り付けてください。
★Fix DMD units onto mechanism deck with double-sided tape referring to page 16 and illustration shown below. Secure receiver cables using nylon band and fix receiver to the front of speaker unit with double-sided tape. Attach terminal to the tip of receiver antenna cable using solder.
★Die übereinander gestellten DMD Einheiten mit Doppelklebeband auf dem Mechanik-Deck befestigen (Siehe Seite 16). Die Empfängerkabel mit Nylonband sichern und den Empfänger auf der Lautsprechereinheit mit Doppelklebeband befestigen. Die Klemme am Ende des Antennenkabels anlöten.
★Fixer les unites DMD empilées sur la platine mécanique avec de la bande adhesive double face en se référant à la page 16. Ligaturer les cables du récepteur avec des colliers nylon et fixer le récepteur sur la face du haut-parleur avec de la bande adhesive double face. Souder la fiche a l'extrémité du câble d'antenne du récepteur.

21 DMDユニットの取り付け
DMD unit installation
Einbau der DMD-Einheit
Installation de l'unité DMD

★DMDユニットは取り付ける位置があるので16ページの図を参考に取り付けてください。
★Refer to page 16 for DMD installation.
★Für DMD-Einbau siehe S.16.
★Se référer à la page 16 pour installation de DMD.

★T-03のコードはナイロンバンドで適度にまとめておきましょう。また縛ったナイロンバンドの端は切り落とします。
★Secure cables of T-03 unit with nylon band. Cut off excess portion of nylon band.
★Die Kabel von T-03 mit Nylonband sichern. Das überstehende Ende des Nylonbandes abschneiden.
★Ligaturer les cables de l'unité T-03 avec un collier nylon. Couper l'excédent de bande nylon.

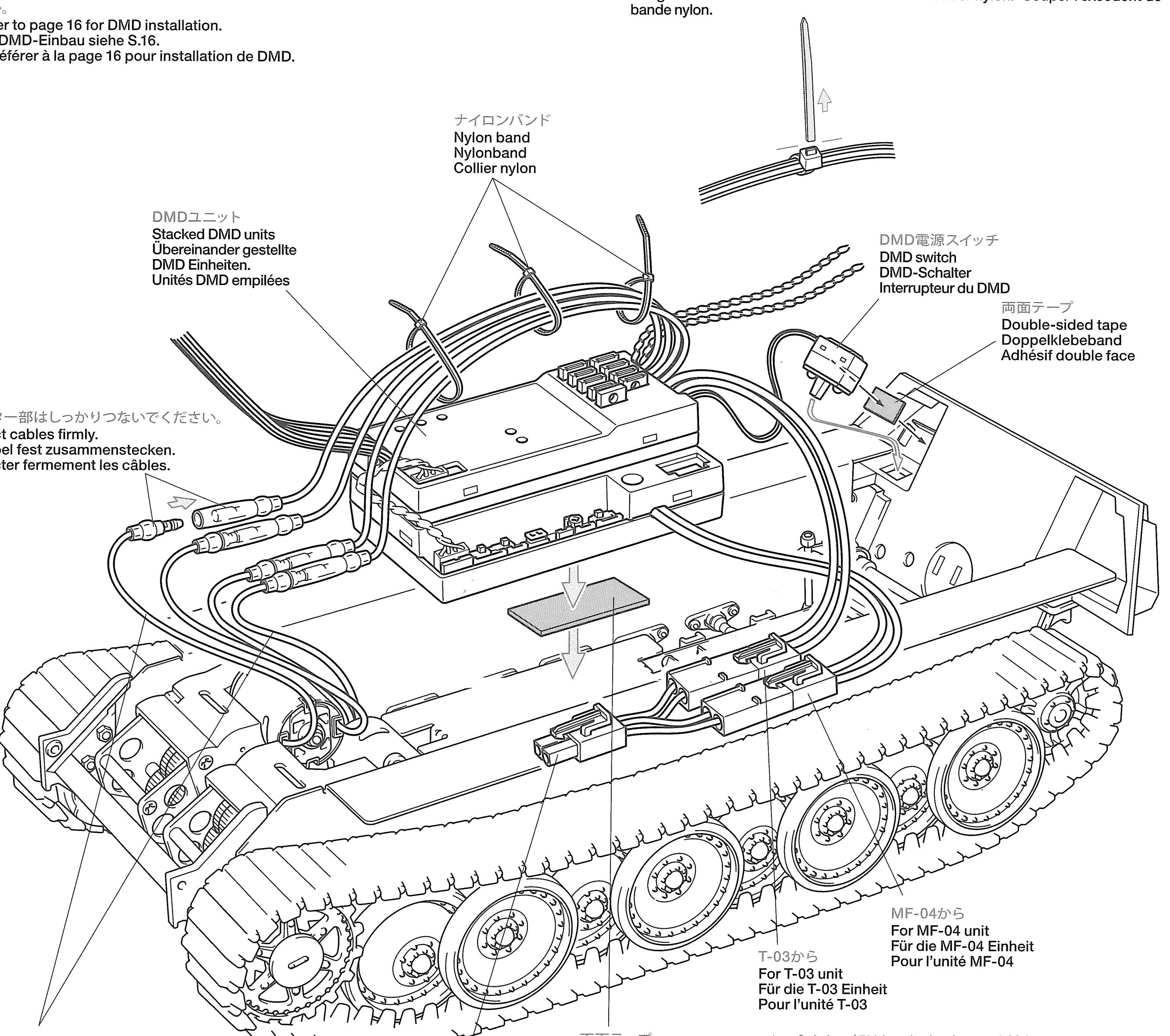

★重ね合わせたMF-04とT-03は、両面テープでメカデッキの後端に合わせシャーシ右側の壁にいっぱいによせ取り付けます。モーターコードはナイロンバンドで束ねギヤボックスとメカの隙間に納めます。
★Place stacked T-03 unit and MF-04 unit aligning rear end of mechanism deck and right end of hull component. Hold using a nylon band and store cables as shown.
★Die übereinander gestellten Einheiten T-03 und MF-04 so anordnen, dass sie an das hintere Ende des Mechanik-Decks und an das Rechts Ende des Rumpfteils anschließen. Die Kabel wie gezeigt eindrücken. Mit Nylonband binden.
★Positionner les unités T-03 et MF-04 empilées à l'arrière de la platine mécanique sur le côté chroite de la caisse. Maintenir en place avec un collier en nylon et installer les cables comme indiqué.

《モーターコードのつなぎ方》
Motor cables
Motorkabel
Câbles du moteur

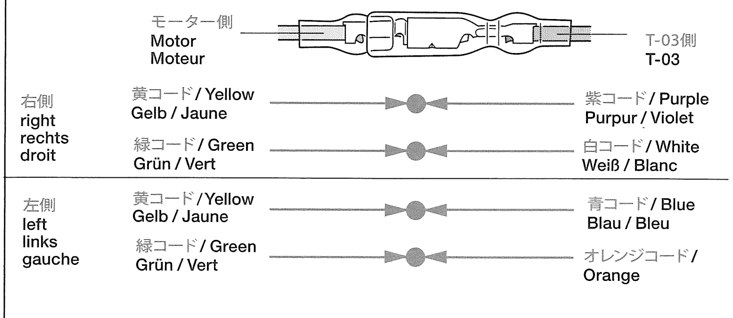

22 スピーカーユニットの取り付け
Attaching speaker unit
Anbringung der Lautsprechereinheit
Fixation du haut-parleur

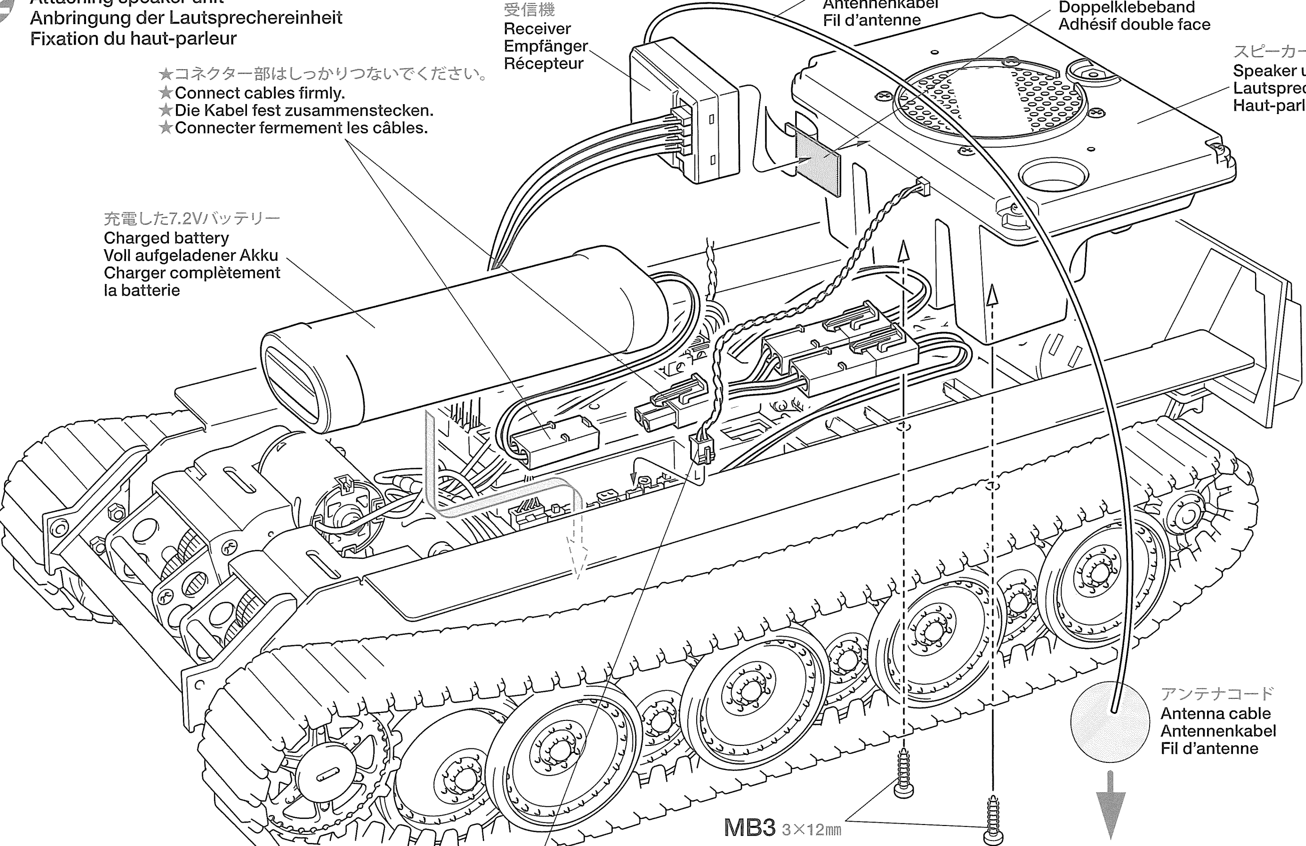

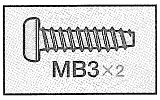

★スピーカーユニットはMF-04のCN4に接続します。
★Connect speaker unit to CN4.
★Die Lautsprechereinheit an CN4 anschließen.
★Connectez le haut-parleur à CN4.

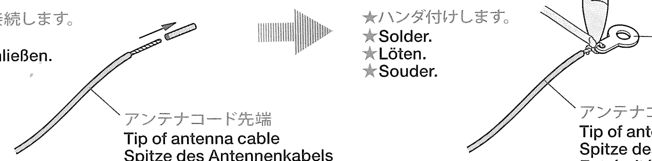

《T-03、MF-04 の位置と配線》
Position and wiring of T-03 and MF-04
Anordnung und Verdrahtung von T-03 und MF-04
Position et câblage de T-03 et MF-04

★重ね合わせたMF-04とT-03は、両面テープでメカデッキの後端に合わせシャーシ右側の壁にいっぱいによせ取り付けます。モーターコードはナイロンバンドで束ねギヤボックスとメカの隙間に納めます。またバッテリーコネクターはリコイルユニットが干渉しないようになるべく車体の左側によせてください。
★Place stacked T-03 unit and MF-04 unit aligning rear end of mechanism deck and right end of hull component. Hold using a nylon band and store cables as shown.
★Die übereinander gestellten Einheiten T-03 und MF-04 so anordnen, dass sie an das hintere Ende des Mechanik-Decks und an das Rechts Ende des Rumpfteils anschließen. Die Kabel wie gezeigt eindrücken. Mit Nylonband binden.
★Positionner les unités T-03 et MF-04 empilées à l'arrière de la platine mécanique sur le côté chroite de la caisse. Maintenir en place avec un collier en nylon et installer les cables comme indiqué.

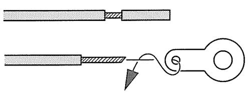

★アンテナコードは図のようにコードをむいて板ラグ（MG5）に取り付け、ハンダ付けします。
★Peel off the tip of antenna cable and attach terminal using solder.
★Antennenkabel an der Spitze etwas freilegen und die Anschlußklemme anlöten.
★Dénuder l'extrémité du câble d'antenne et souder la cosse.

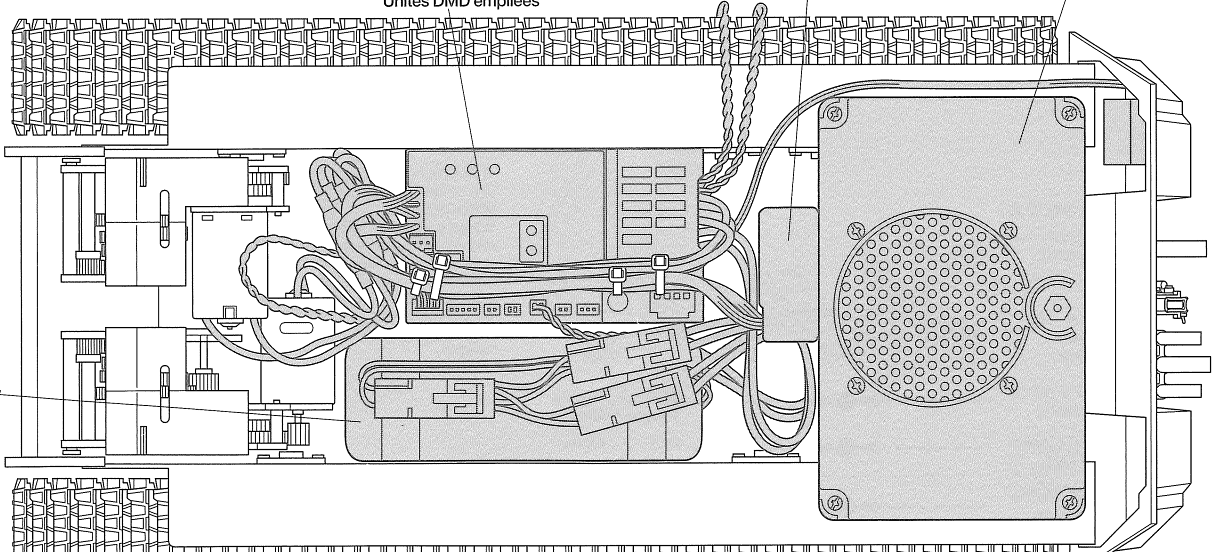

23
車体部品の組み立て1
Hull parts assembly 1
Zusammenbau der Rumpfteile 1
Assemblage des éléments de caisse 1

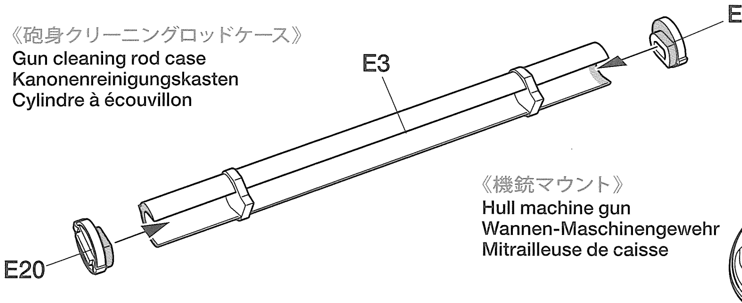

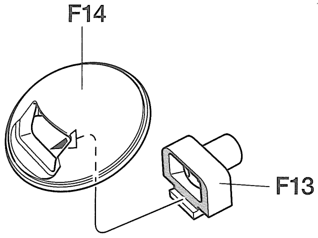

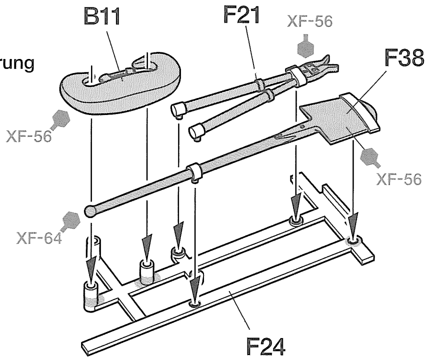

24
シュルツェンラックの組み立て
Schürzen support
Befestigung der Schürzen
Supports de Schürzen

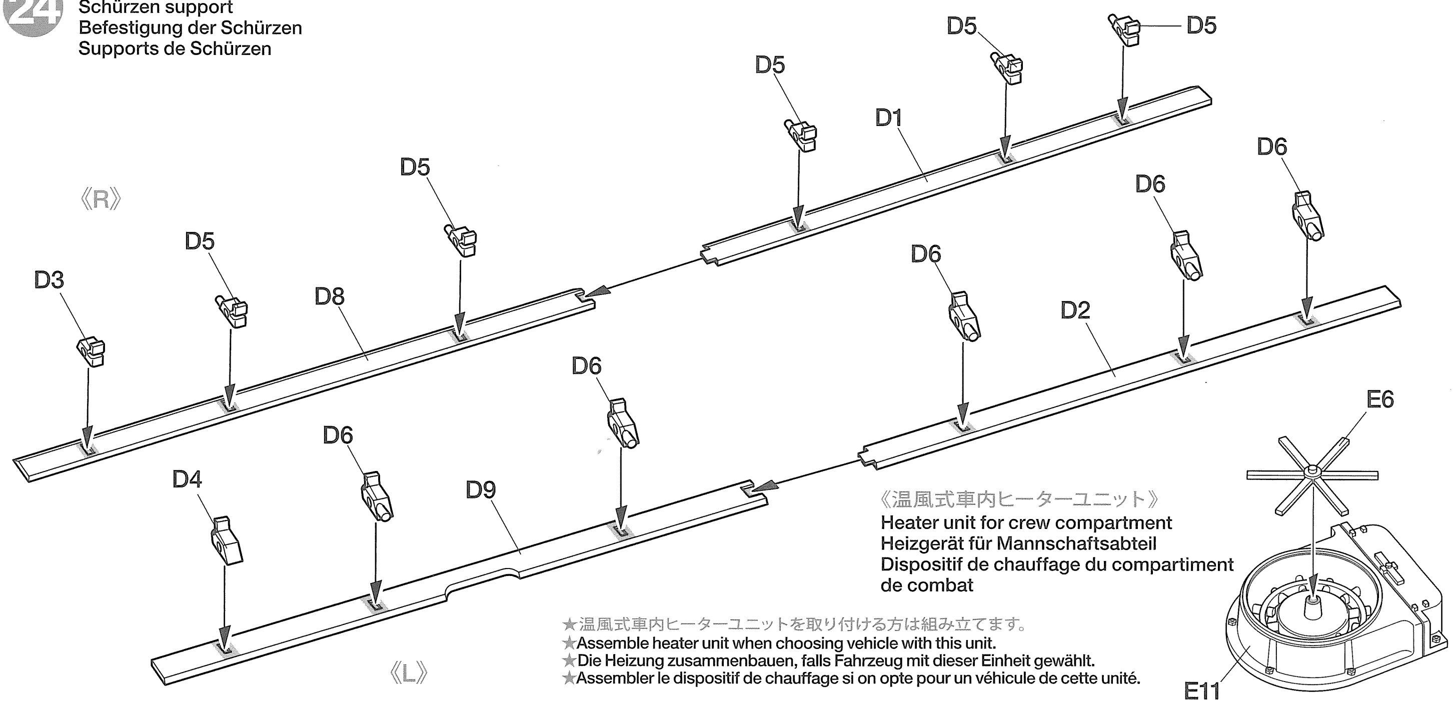

★温風式車内ヒーターユニットを取り付ける方は組み立てます。
★Assemble heater unit when choosing vehicle with this unit.
★Die Heizung zusammenbauen, falls Fahrzeug mit dieser Einheit gewählt.
★Assembler le dispositif de chauffage si on opte pour un véhicule de cette unité.

25
車体上部の組み立て1
Attaching upper hull parts 1
Einbau der Wannen-Einzelteile 1
Fixation des équipements de la coque supérieure 1

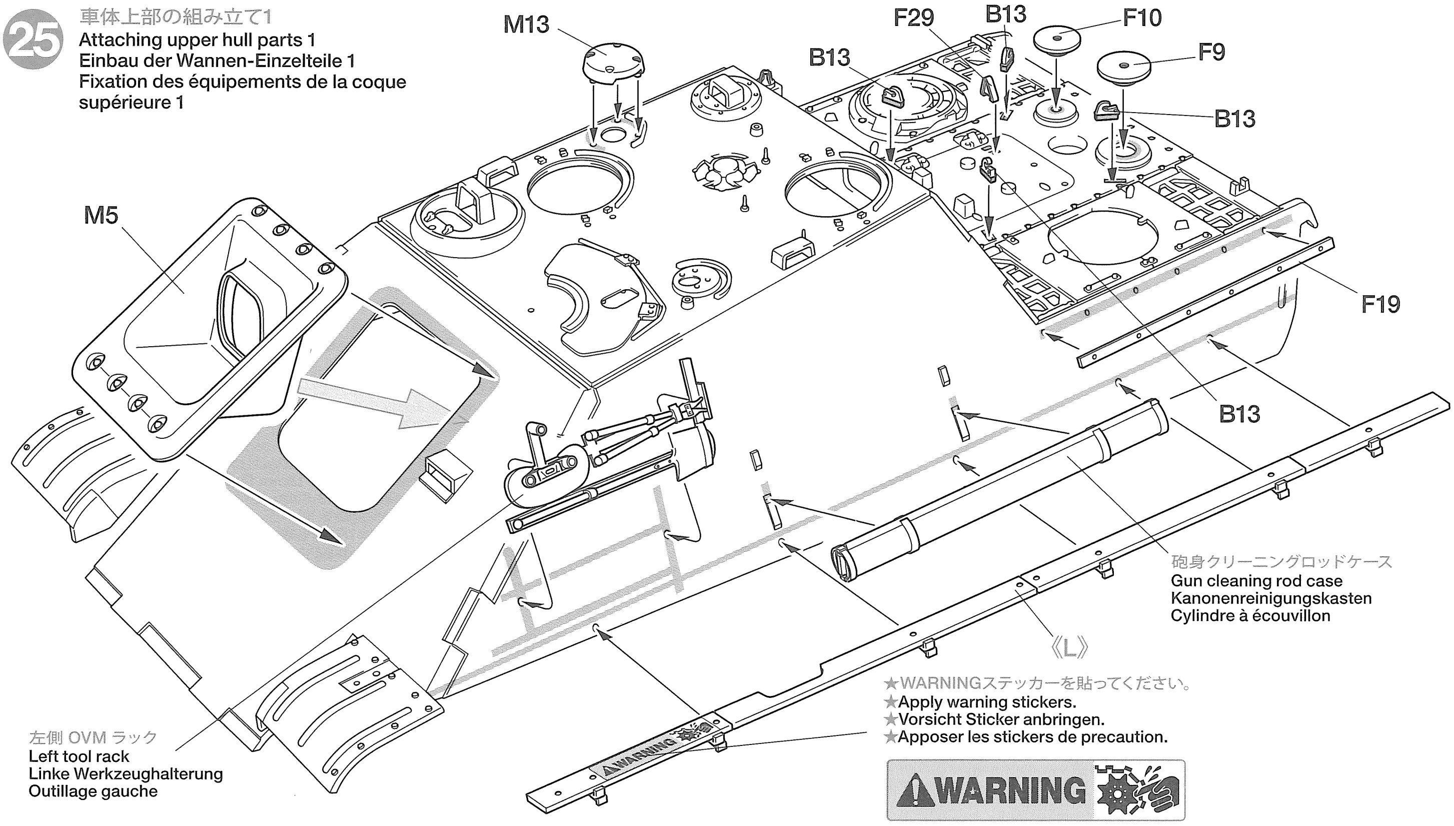

★WARNINGステッカーを貼ってください。
★Apply warning stickers.
★Vorsicht Sticker anbringen.
★Apposer les stickers de precaution.

26 車体部品の組み立て2
Hull parts assembly 2
Zusammenbau der Rumpfteile 2
Assemblage des éléments de caisse 2

★ 塗装後、500㎜に切った2㎜糸(太)。
★After painting, cut the string (thick) into 500mm in length.
★Erst Farben bemalen. Den Faden (Dicker) in 500mm lange Abschnitte schneiden.
★Peindre et couper la corde (éaisse) en sections de 500mm

《ワイヤーロープ》
Tow cable
Zugseil
Câble de remorquage

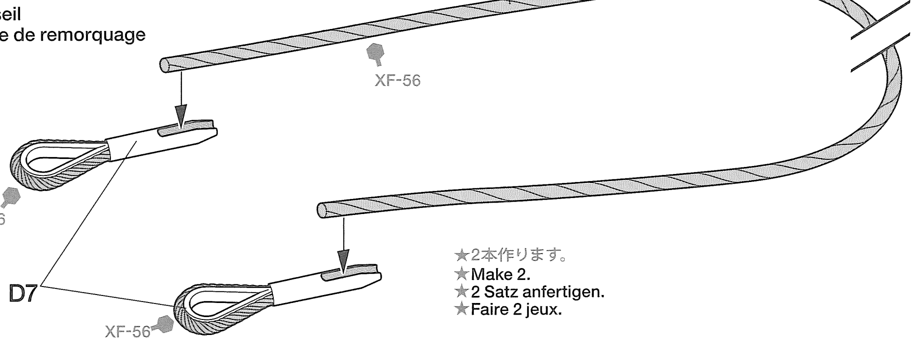

★2本作ります。
★Make 2.
★2 Satz anfertigen.
★Faire 2 jeux.

《ボッシュ型管制燈》
Bosch headlight
Bosch-Scheinwerfer
Phare Bosch

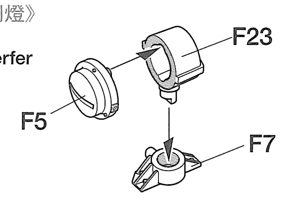

《ハッチ》
Hatch
Luke
Trappe

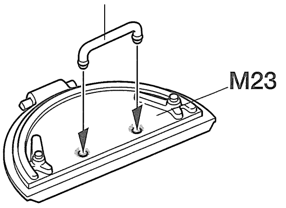

★2個作ります。
★Make 2.
★2 Satz anfertigen.
★Faire 2 jeux.

27 車体上部の組み立て2
Attaching upper hull parts 2
Einbau der Wannen-Einzelteile 2
Fixation des équipements de la coque supérieure 2

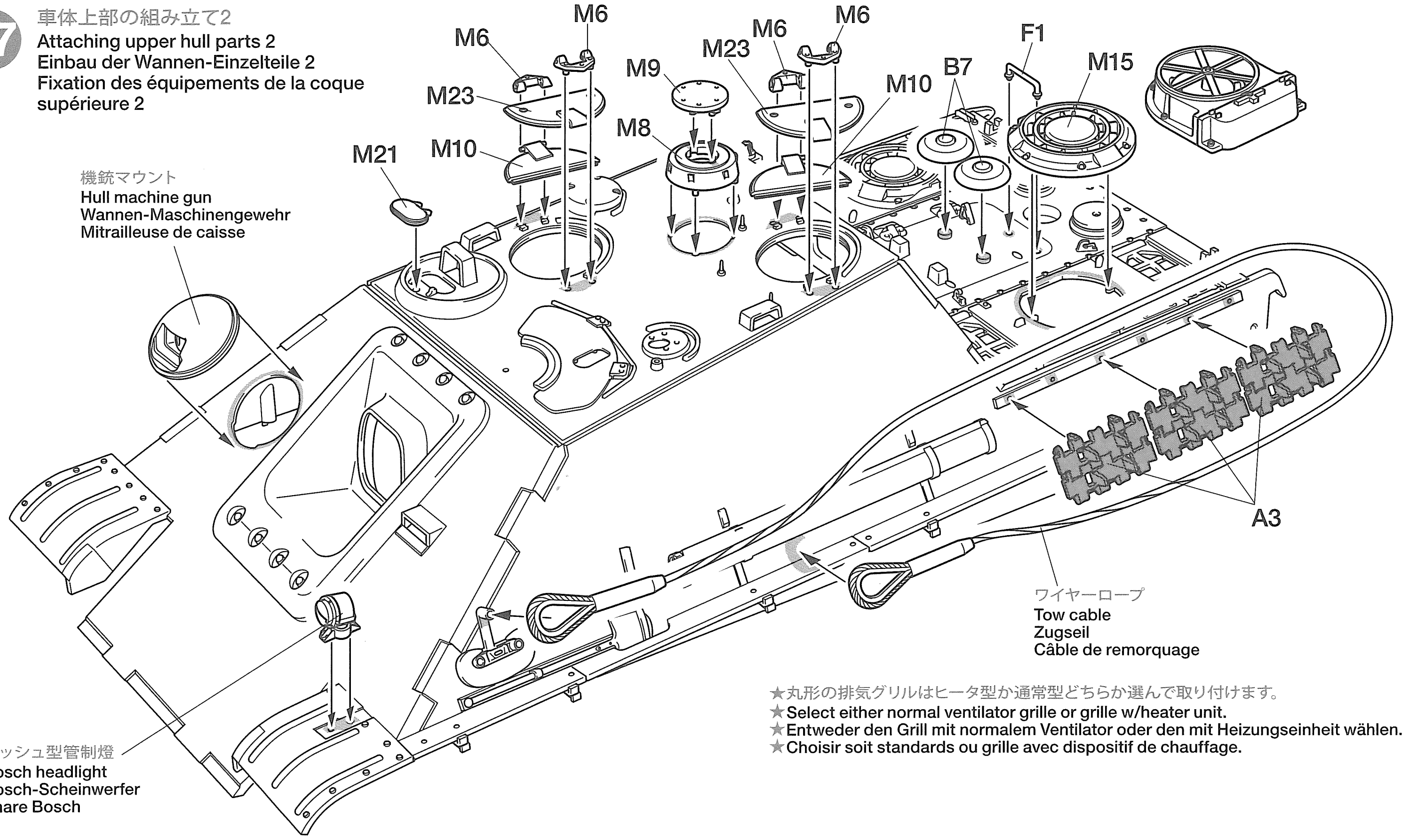

★丸形の排気グリルはヒータ型か通常型どちらか選んで取り付けます。
★Select either normal ventilator grille or grille w/heater unit.
★Entweder den Grill mit normalem Ventilator oder den mit Heizungseinheit wählen.
★Choisir soit standards ou grille avec dispositif de chauffage.

28 車体部品の組み立て3
Hull parts assembly 3
Zusammenbau der Rumpfteile 3
Assemblage des éléments de caisse 3

《ツールラック》
Tool rack
Werkzeughalterung
Outillage

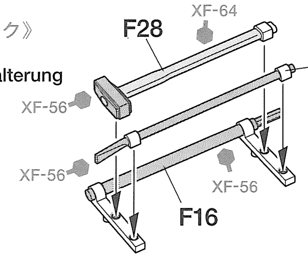

《右側 OVM ラック》
Right tool rack
Rechte Werkzeughalterung
Outillage droit

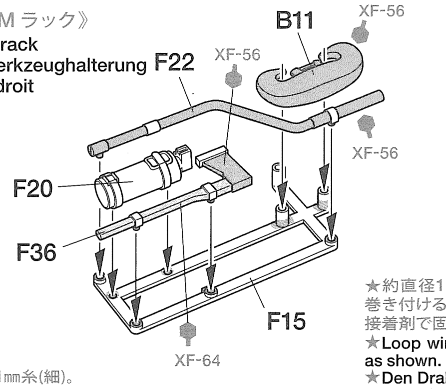

《ワイヤーリールへの固定》
Fixing wires
Draht
Câble

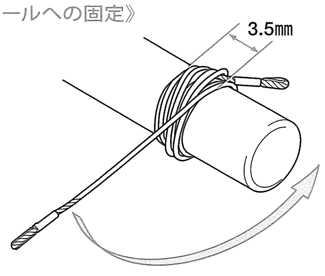

★約直径18㎜の棒にワイヤーロープを巻き付けて形を整えます。この時、巻き付ける幅が3.5㎜以上にならないように注意します。次に浸透性のある接着剤で固めて、F27に差し込みます。
★Loop wire around 18mm diameter rod. Keep the width within 3.5mm as shown. Fix with liquid glue and attach to F27.
★Den Draht um eine Stange mit 18mm Durchmesser wickeln, dabei wie abgebildet eine Breite von 3.5mm einhalten. Mit flüssigem Kleber fixieren und an F27 befestigen.
★Enrouler le câble autour d'une baguette de 18mm de diamètre. Ne pas dépasser une longueur de 3.5mm comme montré. Fixer à la colle liquide et attacher à F27.

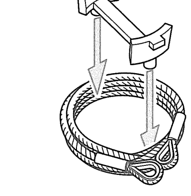

《ワイヤーロープ細》
Tow cable
Zugseil
Câble de remorquage

★500㎜に切った1㎜糸(細)。
★String (500mm long)
★Faden (500mm lang)
★Ficelle (longueur 500mm)

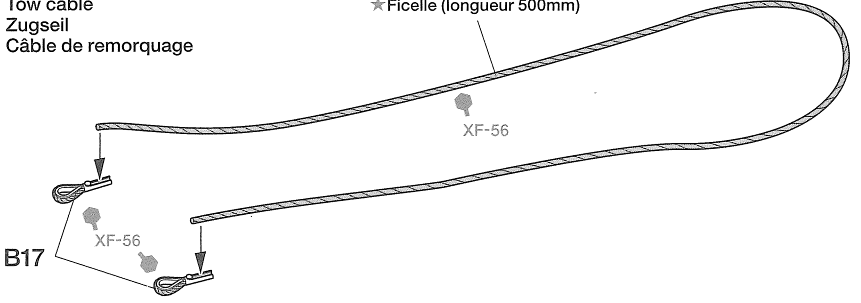

29 車体上部の組み立て3
Attaching upper hull parts 3
Einbau der Wannen-Einzelteile 3
Fixation des équipements de la coque supérieure 3

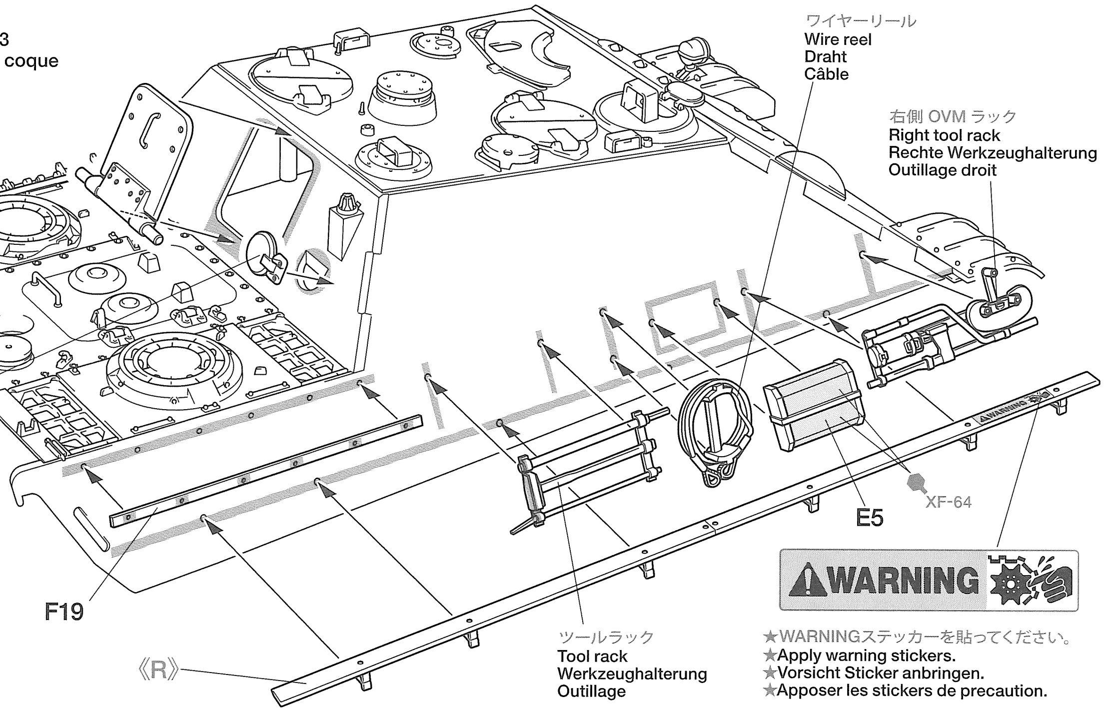

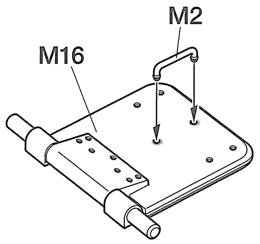

★WARNINGステッカーを貼ってください。
★Apply warning stickers.
★Vorsicht Sticker anbringen.
★Apposer les stickers de precaution.

30 車体上部の組み立て4
Attaching upper hull parts 4
Einbau der Wannen-Einzelteile 4
Fixation des équipements de la coque supérieure 4

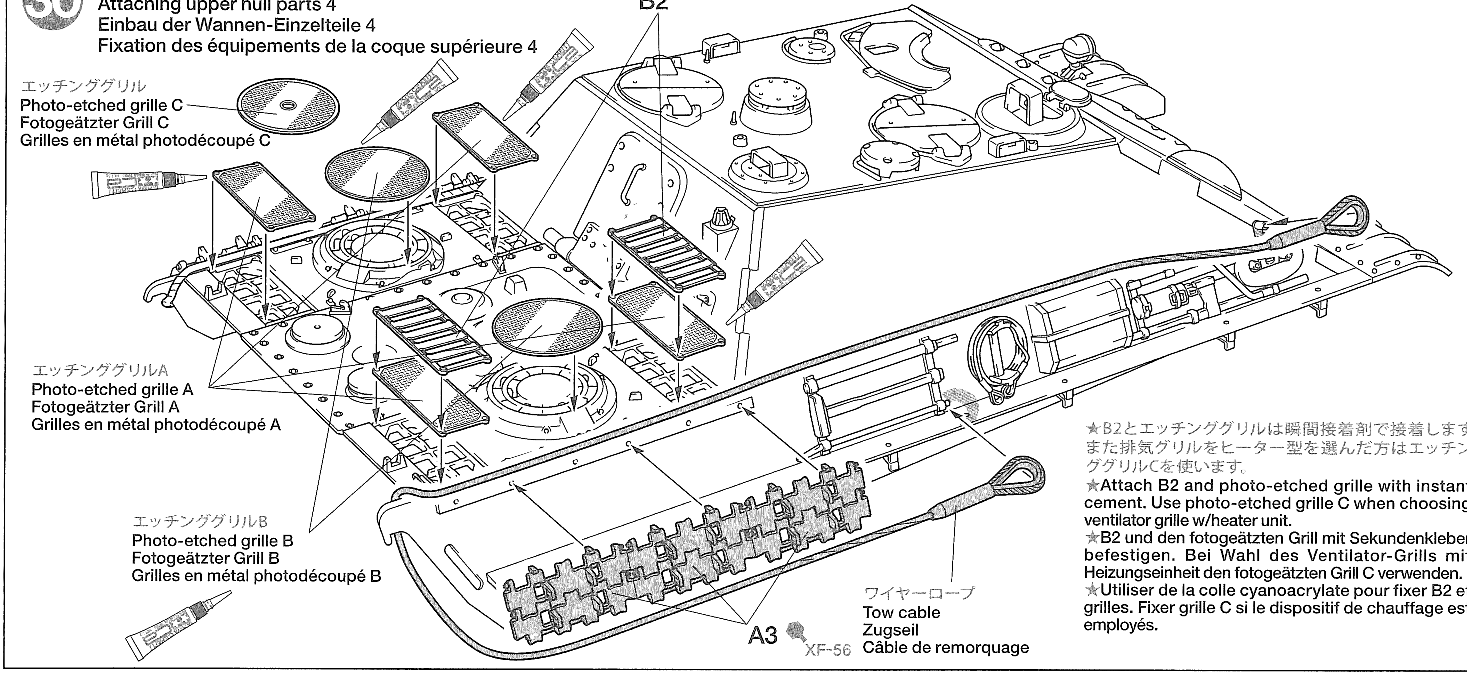

★B2とエッチンググリルは瞬間接着剤で接着します。また排気グリルをヒーター型を選んだ方はエッチンググリルCを使います。
★Attach B2 and photo-etched grille with instant cement. Use photo-etched grille C when choosing ventilator grille w/heater unit.
★B2 und den fotogeätzten Grill mit Sekundenkleber befestigen. Bei Wahl des Ventilator-Grills mit Heizungseinheit den fotogeätzten Grill C verwenden.
★Utiliser de la colle cyanoacrylate pour fixer B2 et grilles. Fixer grille C si le dispositif de chauffage est employés.

31 砲身の組み立て
Gun barrel
Kanonenrohr
Fût de canon

★フラッシュユニットのコードを図の部分にナイロンバンドで固定します。
★Hold using a nylon band.
★Mit Nylonband binden.
★Maintenir en place avec un collier en nylon.

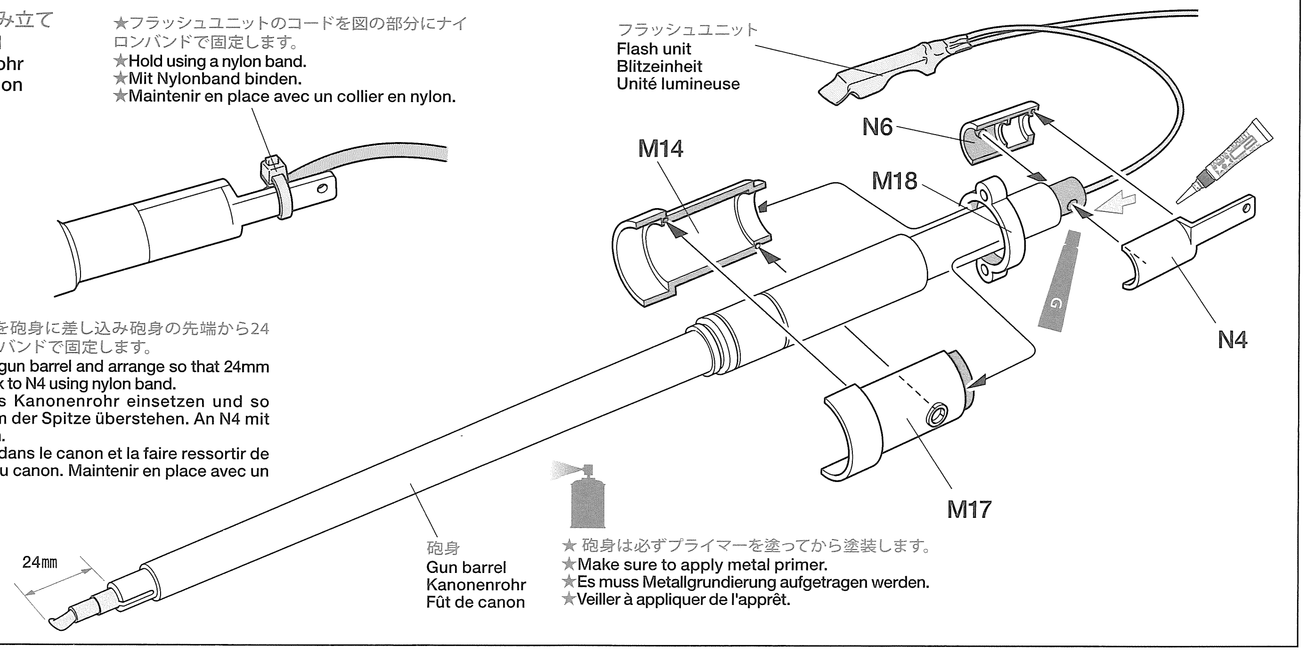

★フラッシュユニットを砲身に差し込み砲身の先端から24㎜出してN4にナイロンバンドで固定します。
★Insert flash unit into gun barrel and arrange so that 24mm protrudes from tip. Affix to N4 using nylon band.
★Die Blitzeinheit ins Kanonenrohr einsetzen und so anordnen, dass 24mm der Spitze überstehen. An N4 mit Nylonbinder befestigen.
★Insérer l'unité flash dans le canon et la faire ressortir de 24mm de l'extrémité du canon. Maintenir en place avec un collier en nylon.

★ 砲身は必ずプライマーを塗ってから塗装します。
★Make sure to apply metal primer.
★Es muss Metallgrundierung aufgetragen werden.
★Veiller à appliquer de l'apprêt.

32 内部部品の組み立て
Attaching action units
Anbringen der Bewegungs-Einheiten
Fixation des parties en mouvement

《リコイルユニット》
Recoil unit
Rückstoß-Einheit
Unité de recul

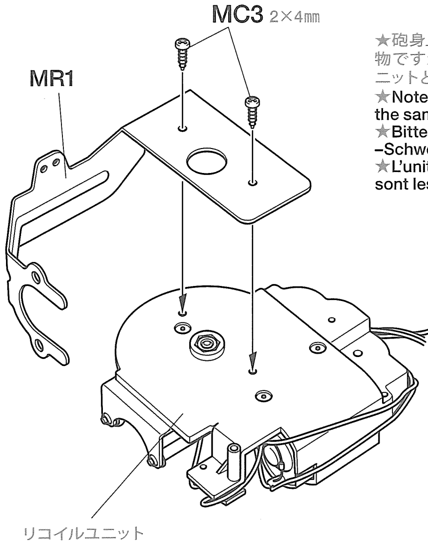

《砲身上下、砲身旋回ユニット》
Gun elevation, gun swivel unit
Kanonen-Hebe-, Kanonen-Schwenkeinheit
Unité d'élévation, pivotement du canon

★砲身上下ユニットと砲身旋回ユニットは同じ物ですが、説明図中ではそれぞれ砲身上下ユニットと砲身旋回ユニットと表記しています。
★Note that gun elevation and swivel unit are the same parts.
★Bitte beachten, dass Kanonen-Hebe- und –Schwenkeinheit die gleichen Teile sind.
★L'unité d'élévation et l'unité de pivotement sont les mêmes pièces.

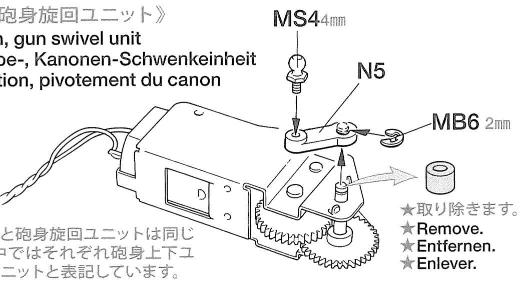

★取り除きます。
★Remove.
★Entfernen.
★Enlever.

★2個作ります。
★Make 2.
★2 Satz anfertigen.
★Faire 2 jeux.

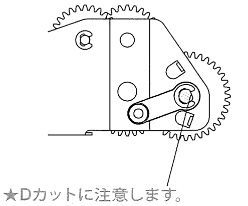

★Dカットに注意します。
★Note direction of flat area of shaft.
★Auf richtige Platzierung der flachen Seite des Schaftes achten.
★Noter l'orientation du méplat de l'axe.

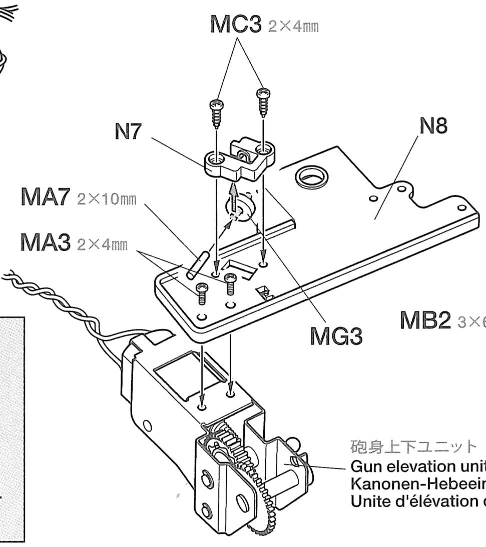

砲身上下ユニット
Gun elevation unit
Kanonen-Hebeeinheit
Unite d'élévation du canon

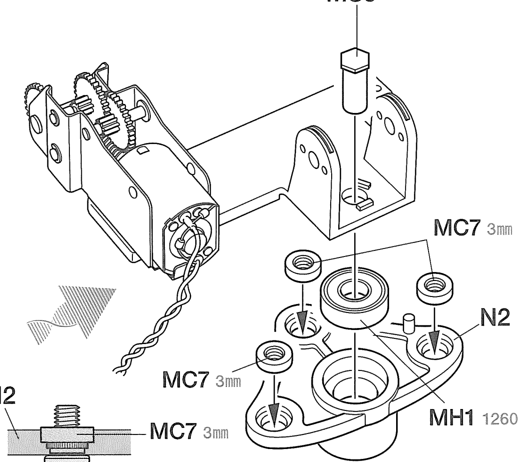

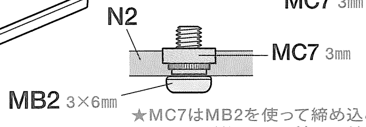

★MC7はMB2を使って締め込みます。閉め込んだ後はMB2は取り外します。
★Remove MB2 after tightening MC7.
★MB2 entfernen, wenn MC7 festgemacht ist.
★Enlever MB2 avant de serrer MC7.

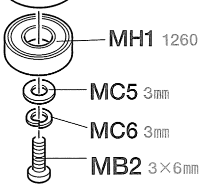

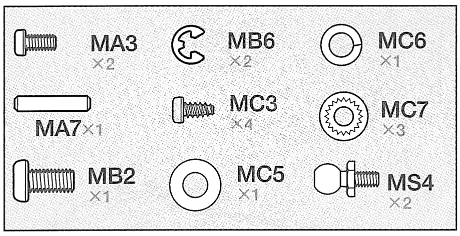

33 88㎜砲の組み立て
88mm gun
88mm Kanone
Canon de 88 mm

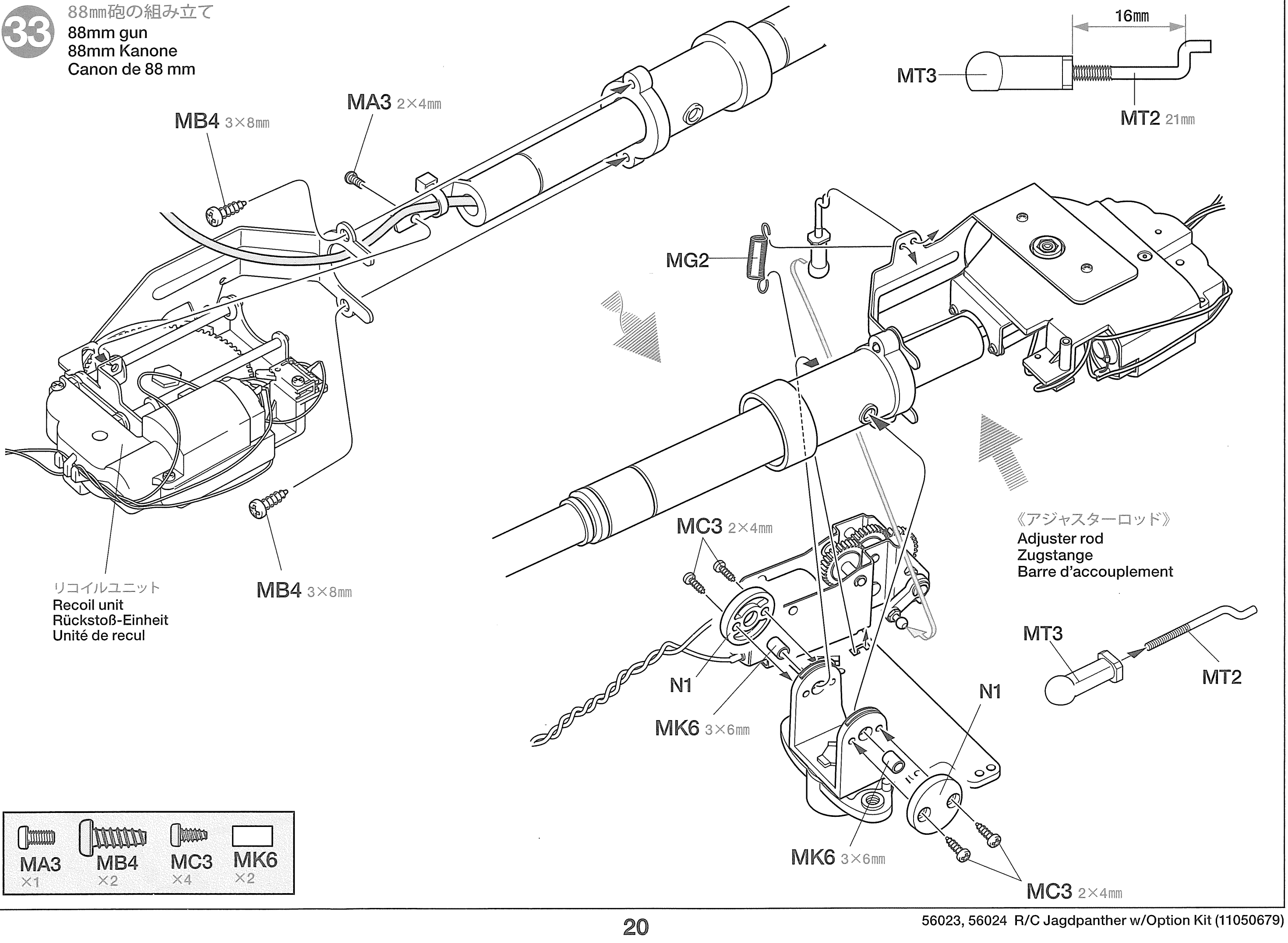

34 砲身ステーの取り付け
Attaching barrel stay
Halterung des Kanonenrohrs
Fixztion du support de tube

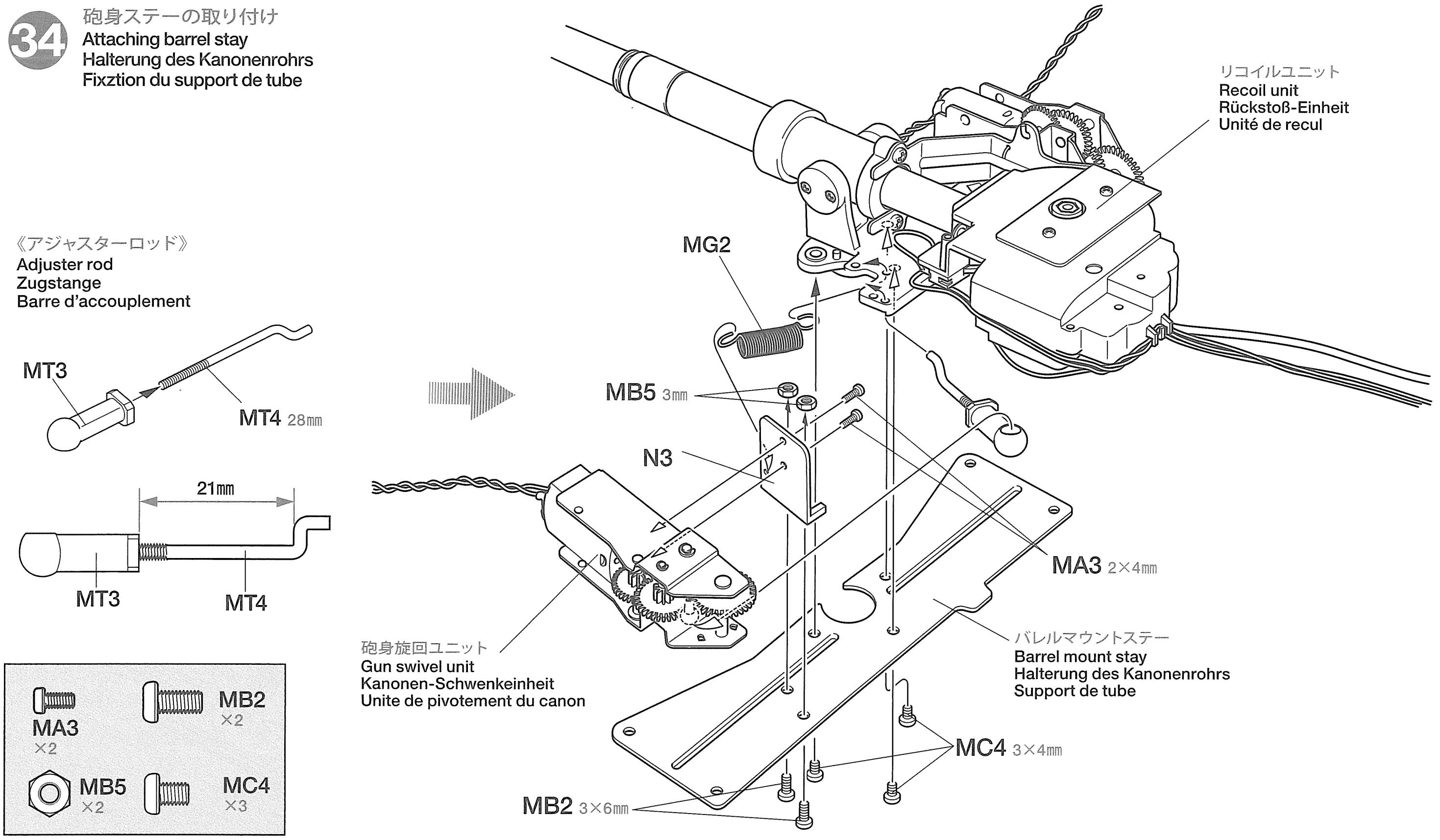

35 砲の固定
Attaching gun barrel
Kanonenrohr-Einbau
Fixation du fût de canon

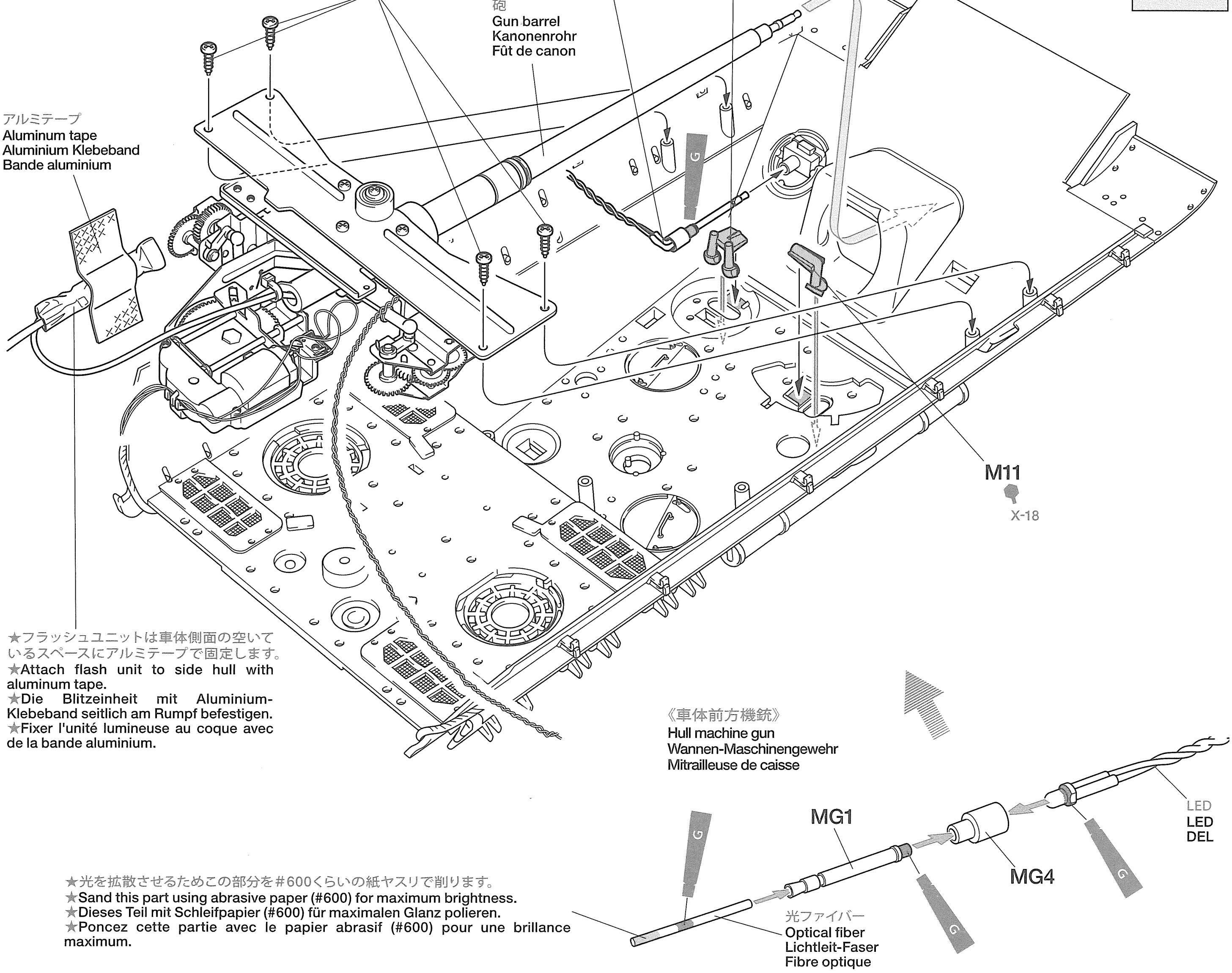

★フラッシュユニットは車体側面の空いているスペースにアルミテープで固定します。
★Attach flash unit to side hull with aluminum tape.
★Die Blitzeinheit mit Aluminium-Klebeband seitlich am Rumpf befestigen.
★Fixer l'unité lumineuse au coque avec de la bande aluminium.

★光を拡散させるためこの部分を#600くらいの紙ヤスリで削ります。
★Sand this part using abrasive paper (#600) for maximum brightness.
★Dieses Teil mit Schleifpapier (#600) für maximalen Glanz polieren.
★Poncez cette partie avec le papier abrasif (#600) pour une brillance maximum.

36 マズルブレーキの取り付け
Muzzle brake
Mündungsbremse
Frein de bouche

★車体固定部品は車体を固定するために使用しますがF4とF8の接着が弱いと締め込めなくなるのでしっかりとプラモデル用接着剤で接着します。また十分乾燥させてから使用します。
★Apply plastic cement and firmly fix F4 and F8 of upper hull fixing support parts. Wait until cement has completely set.
★Plastikkleber auftragen und F4 sowie F8 der Teile der oberen Rumpfhalterung festkleben. Warten, bis der Kleber ganz fest geworden ist.
★Appliquer de colle pour plastique et fixer solidement F4 et F8 des pièces de fixation de la caisse supérieure. Attendre le séchage complet de la colle.

《車体上部固定部品》
Upper hull fixing support
Befestigungslager des Rumpfoberteils
Support de fixation de la caisse supérieure

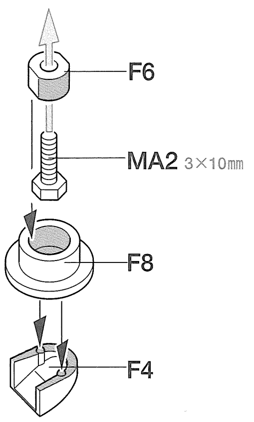

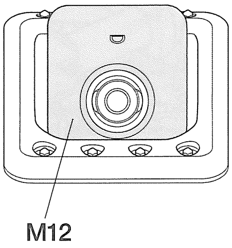

★M12はまっすぐになるように接着します。
★Make sure M12 is straight when attaching.
★Darauf achten, dass M12 beim Einbau gerade ausgerichtet ist.
★S'assurer que M12 est droit en fixant.

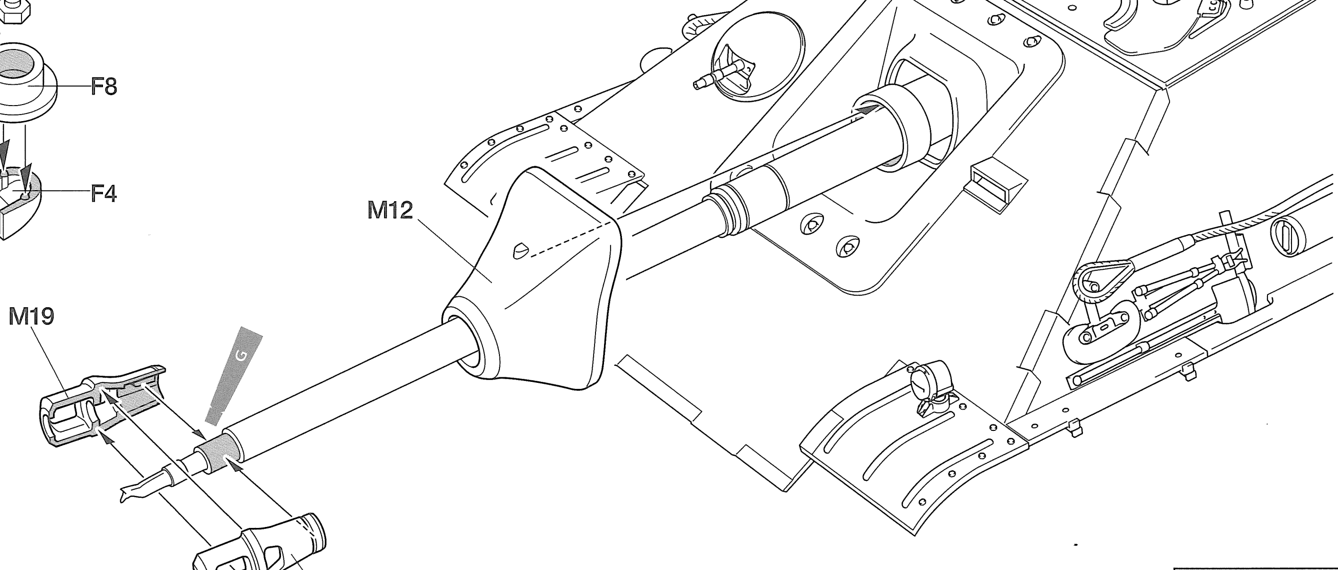

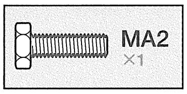

37 アンテナとGFSベースの取り付け
Antenna and GFS base
Antenne und GFS Basis
Antenne et base GFS

★オプションのバトルシステムを取り付ける場合はあらかじめGFSベースを図の位置に取り付けます。
★When installing optional Battle System, attach GFS base as shown.
★Bei Einbau des wahlweisen Kampfsystems die GFS Basis wie abgebildet anbringen.
★Si le simulateur de combat est utilisé, installer la base GFS comme montré.

OPTION
OP-447 バトルシステム(別売)
BATTLE SYSTEM
★GFSベースを止めていたビスを取り外し、E16を取り付けます。
★Remove tapping screws from GFS base and use them to attach E16.
★Die Schneidschrauben aus der GFS Grundplatte herausdrehen und sie dann zum Befestigen von E16 verwenden.
★Enlever les vis taraudeuses de la base du GFS et les utiliser pour fixer E16.

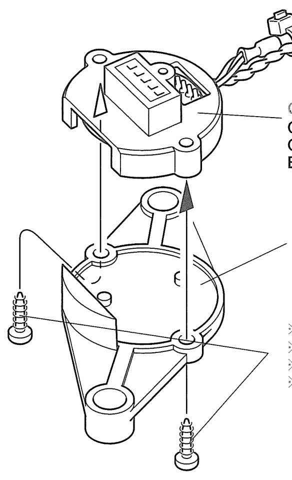

アンテナ ★アンテナは図の位置から通し、受信機のアンテナ線とビスで共締めします。
Antenna ★Pass antenna rod as shown and fix with receiver antenna cable using screw.
Antenne ★Die Antennen-Stange wie abgebildet durchführen und zusammen mit dem Antennekabel mit einer Schraube befestigen.
★Passer l'antenne comme montré et la fixer au câble du récepteur avec la vis.

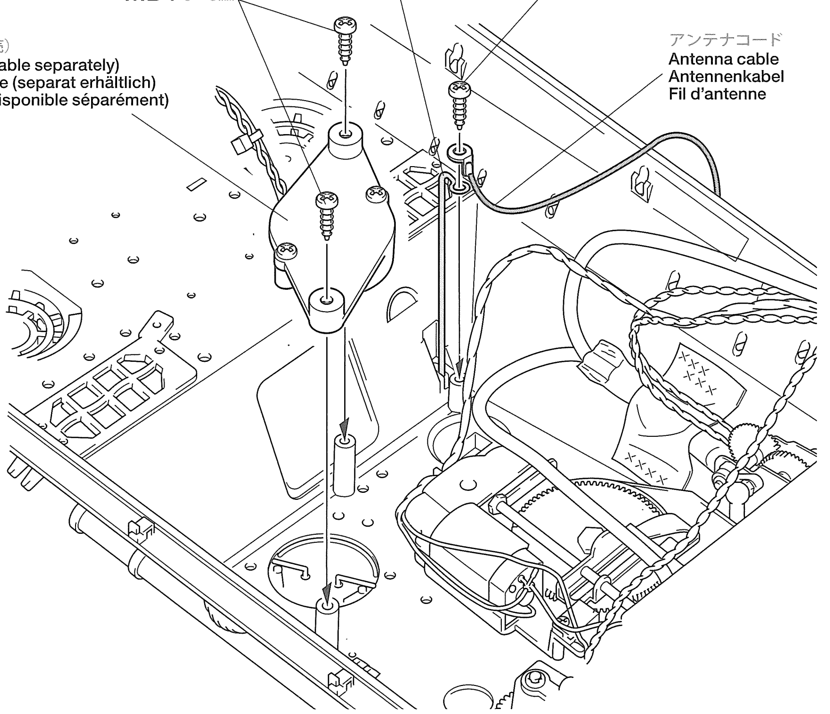

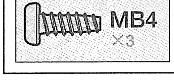

38 配線
Connecting cables
Kabel anschließen
Connection des câbles

★砲身上下と砲身旋回用ユニットからのコードは、両方ともイエローとグレイのコードなので間違えないように接続します。
★Note yellow and gray cable of gun elevation and swiveling unit.
★Auf gelbes und grau Kabel der Einheit für Kanone heben und schwenken achten.
★Noter les câbles jaune et gris de l'unité d'élévation et de pivotement du canon.

★各コネクターを接続します。
★Connect to each socket.
★An jedem Sockel anschließen.
★Connecter à chaque fiche

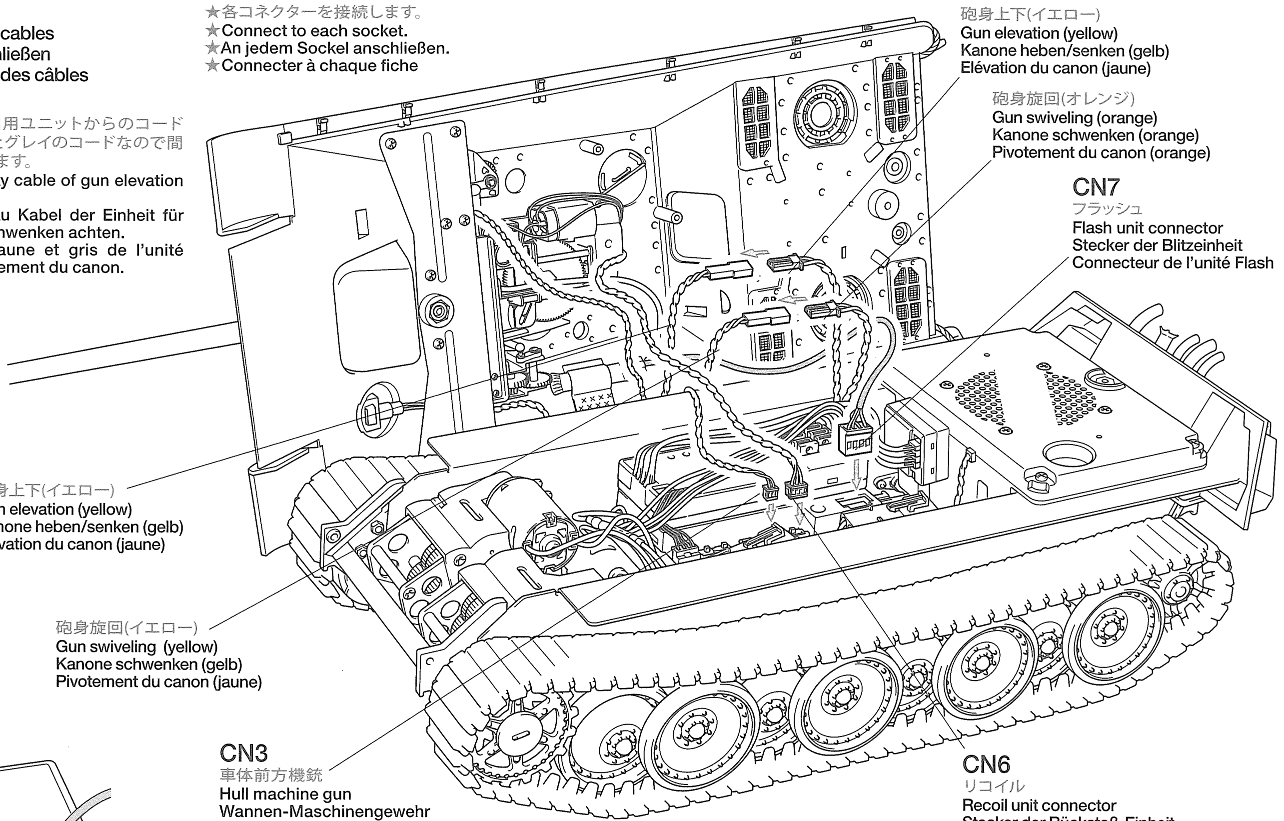

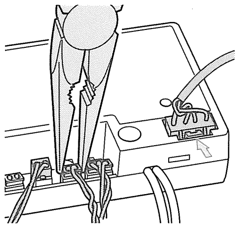

★全てのコネクターは一度差し込むとロックがかかります。抜き取る時は無理にコードを引っ張らず、コネクターの部分をラジオペンチなどで押さえて丁寧に抜き取ります。強く押さえるとコネクターが破損するので注意してください。またCN7に差し込んだコネクターはロックレバーを押しながら引き抜きます。
★When disconnecting cable from CN7, hold connection hook and pull connector out. For other cables, use long nose pliers.
★Zum Abziehen des Kabels von CN7 den Steckerhaken niederdrücken und Stecker abziehen. Für die anderen Kabel eine Spitzzange verwenden.
★Pour déconnecter le câble de CN7, tenir le support et tirer la prise. Pour les autres câbles, utilisez une pince à becs longs.

39 車体上部の取り付け
Attaching upper hull
Anbau des Wannen-Oberteils
Installation de la caisse supérieure

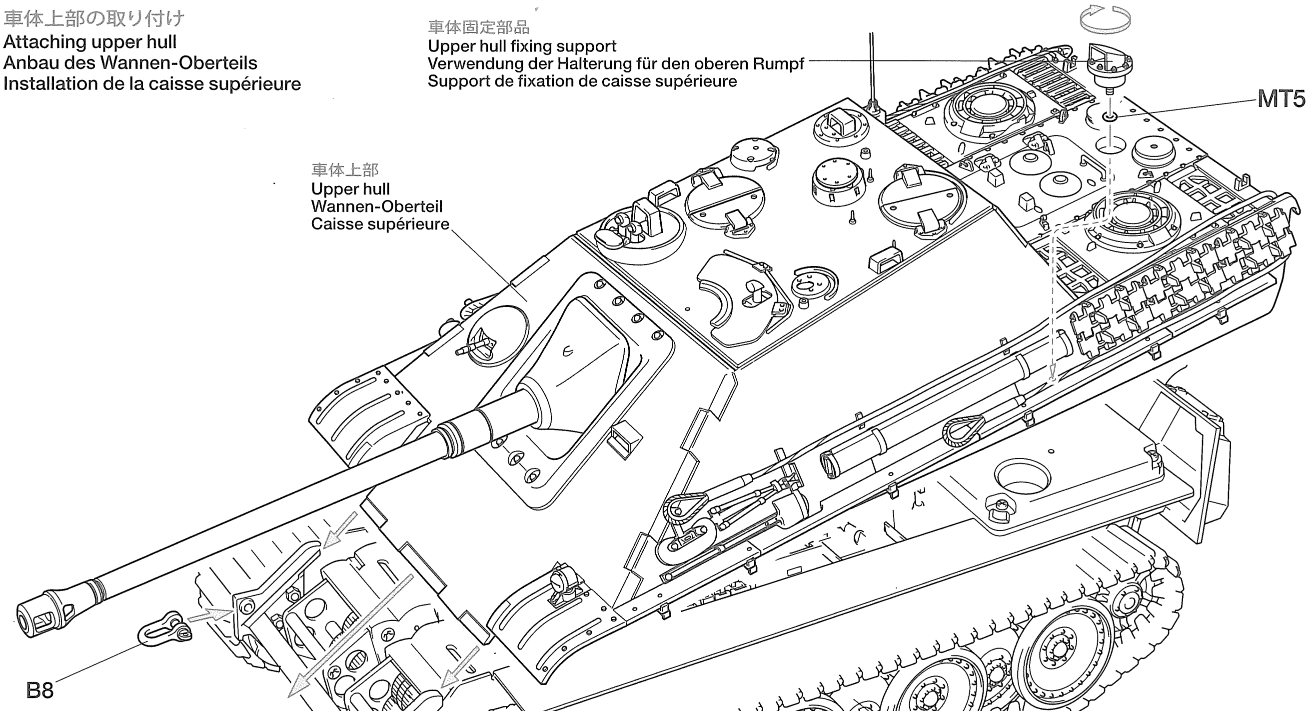

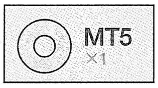

●以上で本体の組み立ては終わりです。ウエザリングや迷彩塗装に腕をふるってください。操作法はオペレーションマニュアルを参考にしてください。またカスタマーサービスについてはパーツリストに記してあります。
●Construction of Jagdpanther has been completed! Enjoy painting and weathering referring to the Finishing Guide. Refer to the Operation Manual for operation and Parts List for each part name.
●Der Zusammenbau des Jagdpanther ist abgeschlossen! Freuen Sie sich beim Lackieren und Verwittern entsprechen der Fertigstellungs-Anleitung. Beachten sie für den Betrieb die Betriebsanleitung und die Teileliste für die Namen der jeweiligen Teile.
●La construction du Jagdpanther est maintenant terminée! Il est temps de passer à la peinture et au vieillissement en consultant le guide de finition. Se reporter au manuel d'utilisation et à la liste des pieces pour identifier les pieces.

●オプションのバトルシステムを取り付ける方へ
●Attaching battle system (not included).
●Anbringung des Wettkampf-Systems (nicht enthalten).
●Fixation du système de simulation de combat (disponible séparément).

《赤外 LED ユニットの組み立て》
LED unit assembly
Zusammenbau der LED-Einheit
Assemblage du carter de DEL

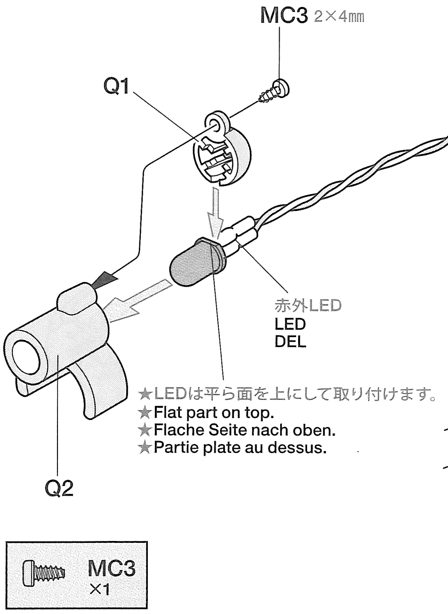

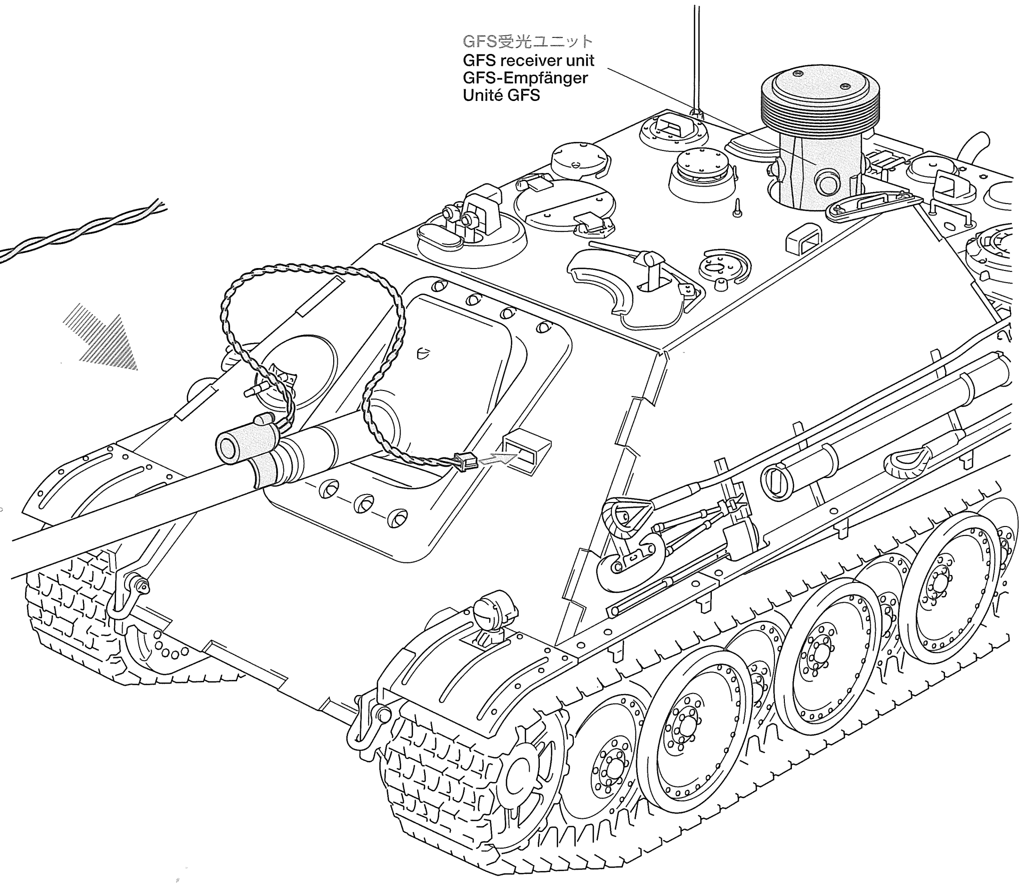

★バトルシステムの装着を選択した方は、上図を参考に赤外LEDユニットを組み立て、図の位置に取り付けます。赤外LEDのコネクターは車体前面のペリスコープから車体内部に引き込みます。この後、GFS受光ユニットをコマンダーズハッチに差し込みます。赤外LEDのコネクターはMF-04のCN2コネクターに、GFS受光ユニットのコネクターはCN1コネクターに接続します。この時、MF-04側には誤接続防止用にダミーコネクターがはまっているので取りはずしてください。
▼また誤って赤外LEDのコネクターをCN5に接続すると瞬時に赤外LEDが壊れてしまいます。しっかりと接続部を確認して間違いのないようにしてください。
※その他の使用法および取り扱い説明はバトルシステムに付属の説明書をよくお読みください。

★In the case of attaching Battle System, assemble LED unit as shown. Pass LED connector through front periscope before attaching GFS receiver unit. Then attach GFS receiver unit on the commander's hatch.
Connect LED connector to CN2 of MF-04.
Connect GFS receiver unit connector to CN1.
Remove MF-04 dummy connector.
▼Connecting LED connector to CN5 will damage LED. For operation of Battle System, please read included instruction manual.

★Wird ein Wettkampfsystem eingebaut, die LED-Einheit wie abgebildet zusammenbauen. Vor Befestigung der GFS-Empfängereinheit den LED-Stecker durch das vordere Periskop führen. Dann den GFS-Empfänger auf der Kommandanten-Luke befestigen.
Den LED Stecker an CN2 von MF-04 anschließen.
Den Stecker der GFS-Empfängereinheit an CN1 anschließen.
Den MF-04 Dummy-Stecker entfernen.
▼Die LED wird zerstört, wenn der LED-Stecker in CN5 eingesteckt wird. Bezüglich des Wettkampf-Systems lesen Sie bitte die beiliegende Anleitung.

★Si le système de simulation de combat (disponible séparément) est installé, assembler le carter de DEL comme montré. Passer le connecteur du LED au travers du périscope antérieur avant d'attacher le récepteur de l'unité GFS. Puis fixer l'unité GFS dans le poste du chef de bord.
Fixer le récepteur GFS sur la coupole.
Brancher le connecteur du DEL à la borne CN2 de MF-04.
Brancher le connecteur de l'unité de réception GFS à la borne CN1.
Enlever le connecteur factice de MF-04.
▼Brancher le connecteur du DEL à la borne CN5 endommagera le DEL. Pour utiliser le système de simulation de combat, veuillez lire son manuel d'instructions.

APPLYING DECALS

《スライドマークの貼り方》
①はりたいマークをハサミで丁寧に切りぬきます。
②マークをぬるま湯に10秒ほどひたしてからタオル等の布の上におきます。
③台紙のはしを手で持ち、貼るところにマークをスライドさせてモデルに移してください。
④指に少し水をつけてマークをぬらしながら、正しい位置にずらします。
⑤やわらかい布でマークの内側の気泡をおし出しながら、おしつけるようにして水分をとります。

DECAL APPLICATION
① Cut off decal from sheet.
② Dip the decal in tepid water for about 10 sec. and place on a clean cloth.
③ Hold the backing sheet edge and slide decal onto the model.
④ Move decal into position by wetting decal with finger.
⑤ Press decal gently down with a soft cloth until excess water and air bubbles are gone.

ANBRINGUNG DES ABZIEHBILDES
① Abziehbild vom Blatt ausschneiden.
② Das Abziehbild ungefähr 10 Sek. in lauwarmes Wasser tauchen, dann auf sauberen Stoff legen.
③ Die Kante der Unterlage halten und das Abziehbild auf das Modell schieben.
④ Das Abziehbild an die richtige Stelle schieben und dabei mit dem Finger das Abziehbild naßmachen.
⑤ Das abziehbild mit weichem Stoff ganz andrückn, bis kein überflüssiges Wasser und keine Luftblasen mehr vorhanden sind.

APPLICATION DES DECALCOMANIES
① Découpez la décalcomanie de sa feuille.
② Plongez la décalcomanie dans de l'eau tiède pendant 10 secondes environ et poser sur un linge propre.
③ Retenez la feuille de protection par le côté et glissez la décalcomanie sur le modèle réduit.
④ Placez la décalcomanie à l'endroit voulu en la mouillant avec un de vos doigts.
⑤ Pressez doucement la décalcomanie avec un tissu doux jusqu'à ce que l'eau en excès et les bulles aient disparu.

●マークの貼り位置、迷彩塗装に関してはフィニッシングガイドを、戦車の操作方法に関してはオペレーションマニュアルを、パーツ表カスタマーパーツに関してはパーツリストをそれぞれご覧ください。また豊富な情報満載のタミヤホームページもご覧ください。
●Refer to Finishing Guide for painting and applying decals. Refer to the Operation Manual for operation and Parts List for each part name. Tamiya home page also provides useful information.
●Zum Lackieren und Aufbringen der Abziehbilder die Anleitung zu Fertigstellung beachten. Beachten sie für den Betrieb die Betriebsanleitung und die Teileliste für die Namen der jeweiligen Teile Auch die Homepage von Tamiya bietet sachdienliche Information.
●Se reporter au guide de finitions pour peindre et apposer les decals. Se reporter au manuel d'utilisaton et à la liste des pieces pour identifier les pieces. Le site Internet Tamiya fournit également de nombreuses informations utiles.

JAGDPANTHER PARTS LIST

ITEM 56023,56024

★製品改良のためキットは予告なく仕様を変更することがあります。
★Specifications are subject to change without notice.
★Technische Daten können im Zuge ohne Ankündigung verändert werden.
★Caractéristiques pouvant être modifiées sans information préalable.

A PARTS ×8
0006479

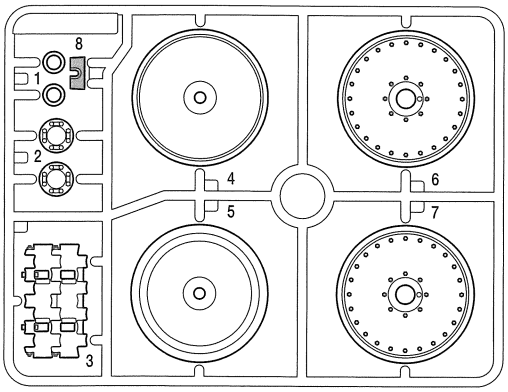

B PARTS ×2
0006480

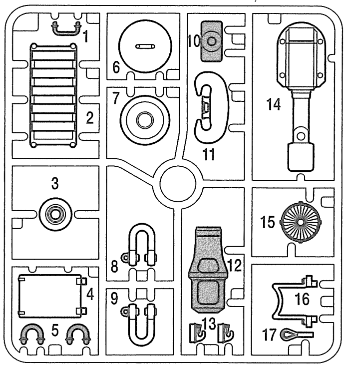

C PARTS ×1
9005876

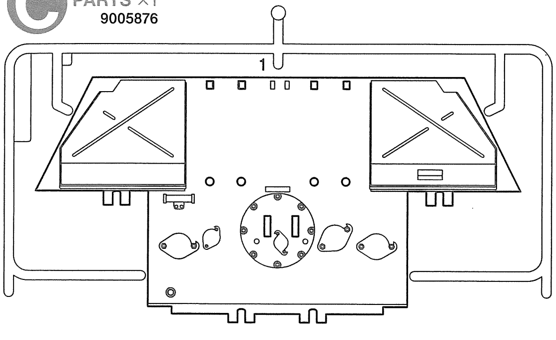

D PARTS ×1
9005849

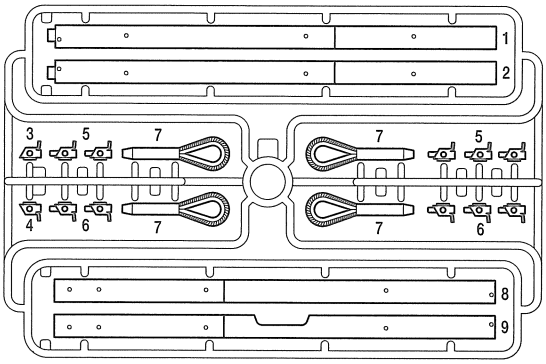

不要部品
Not used.
Nicht verwenden.
Non utilisé.

E PARTS ×1
9005850

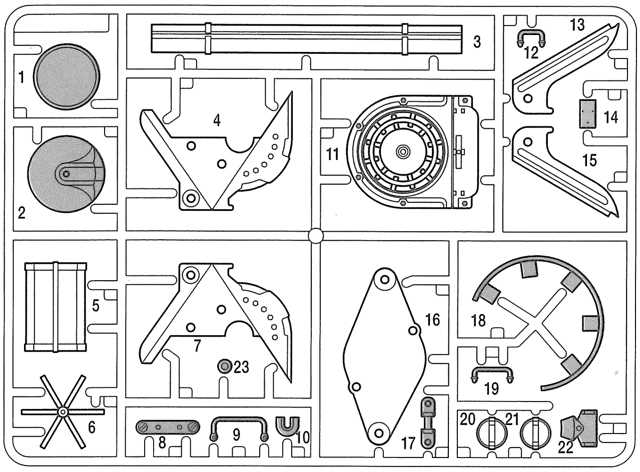

Q PART×1
0115400

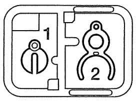

F PARTS ×1
9005851

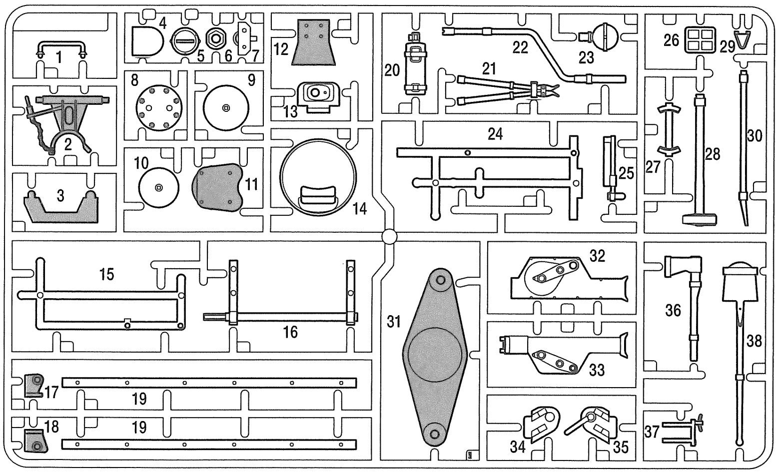

M PART×1
9115200

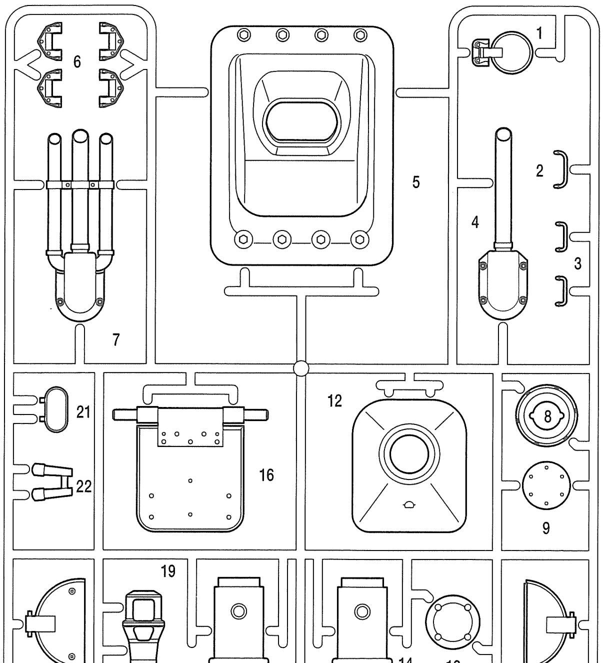

バレルマウントステー…×1
Barrel mount stay
Halterung des Kanonenrohrs
Support de tube
4305585

シート….×1
Sheet
Siegel
Masque
9495525

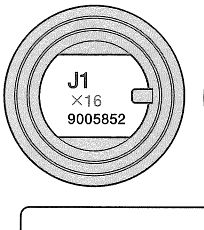

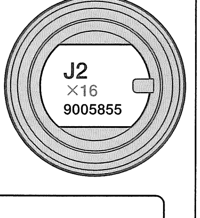

N PART×1
9115201

シール….×1
Sticker
Autocollant
9495525

注意ステッカー‥×1
Caution sticker
Vorsicht Sticker
Sticker de precaution
9495525

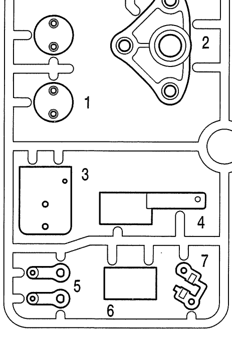

メカデッキ………×1
Mechanism deck
Mechanik-Deck
Platine mécanique
4305578

ギヤボックスユニットL‥×1
Gearbox unit L
Getriebegehäuse-Einheit L
Transmission G 4205032

ギヤボックスユニットR‥×1
Gearbox unit R
Getriebegehäuse-Einheit R
Transmission D 4205033

キャタピラ左….×1
Track (left)
Kette (links)
Chenille (gauche)
9808119

キャタピラ右….×1
Track (right)
Kette (rechts)
Chenille (droit)
9808119

車体上部……×1
Upper hull
Wannen-Oberteils
Coque supérieure
9005875

アルミテープ……..×1
Aluminum tape
Aluminium Klebeband
Bande aluminium
9495525

マーク……×1
Decal
Abziehbildes
Décalcomanie
9495525

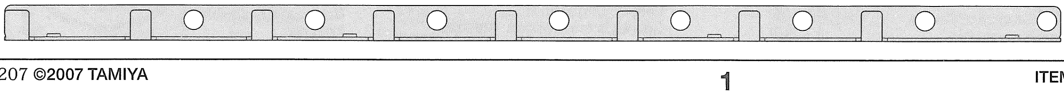

トーションバーステー…×2
Torsion bar stay 9400593
Lager der Drehstabfeder
Support de barre de torsion

シャーシ….×1
Lower hull 4005120
Bodenwanne
Coque inférieure

1207 ©2007 TAMIYA

プロポセット、各ユニット
TRANSMITTER AND OTHER UNITS

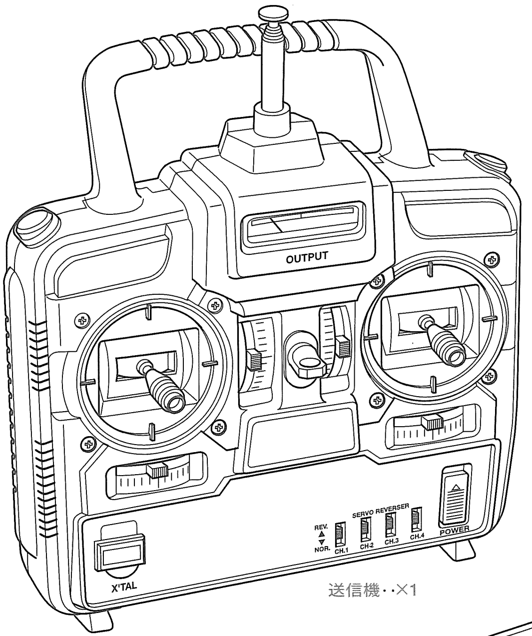

送信機・・×1

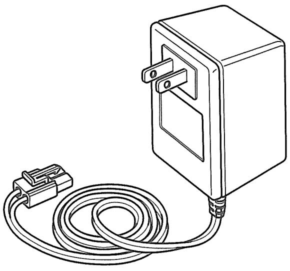

7.2Vバッテリー専用充電器 ×1

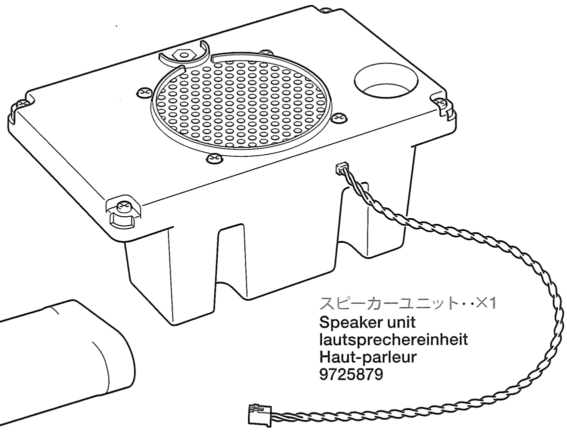

スピーカーユニット・・×1
Speaker unit
lautsprechereinheit
Haut-parleur
9725879

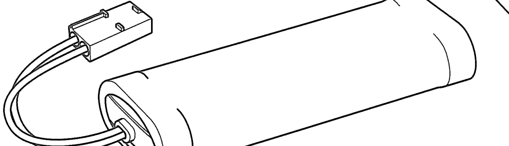

7.2Vバッテリー・・×1

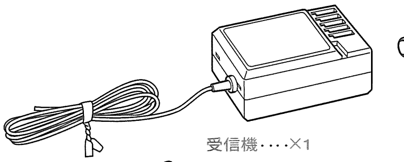

受信機・・・・×1

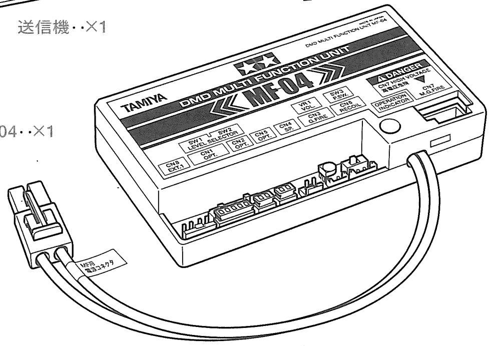

DMDマルチファンクションユニットMF-04・・×1
DMD Multi Function Unit MF-04
DMD Multifunktions-Einheit MF-04
Unité Multifonction DMD MF-04
7305090

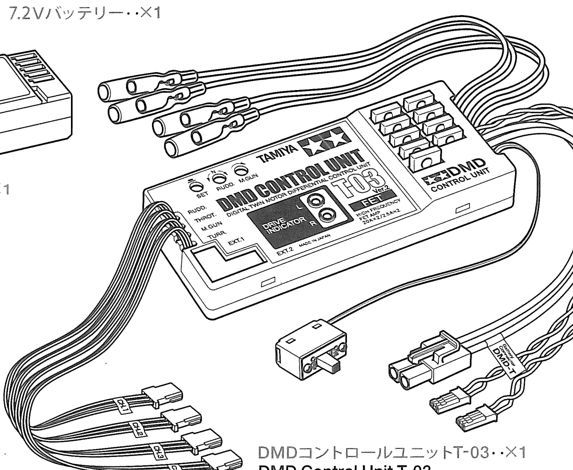

DMDコントロールユニットT-03・・×1
DMD Control Unit T-03
DMD Steuereinheit T-03
Unité de contrôle DMD T-03 7305064

砲身小箱
GUN BARREL PARTS BOX

砲身・・×1
Gun barrel
Kanonenrohr
Fût de canon 3450083

ネジロック剤・・・・×1 87004
Tamiya Liquid Thread Lock
TAMIYA Schraubensicherungsmittel
Frein-filet TAMIYA

1mm糸・・・・×1
String
Bindfaden
Corde
8025017

2mm糸・・・・×1
String
Bindfaden
Corde
8025017

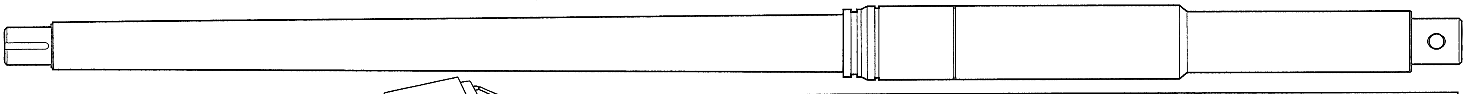

砲身上下ユニット・・・・×2
Gun elevation unit
Kanonen Hebe/Senk-Einheit
Unité d'élévation du canon
4205021

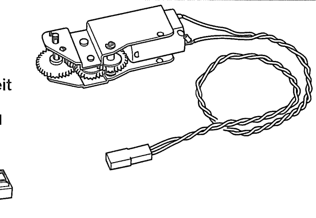

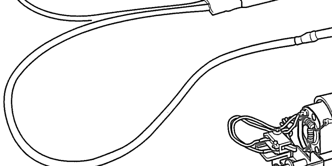

フラッシュユニット・・×1
Flash unit
Blitzeinheit
Unité lumineuse 7255018

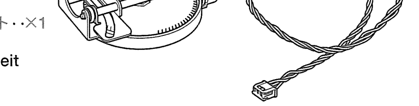

リコイルユニット・・×1
Recoil unit
Rückstoß-Einheit
Unité de recul
4205031

エッチンググリル袋詰
PHOTO-ETCHED GRILLE BAG
9400687

エッチンググリルB・・・・・・・・・・・・×2
Photo-etched grille B
Fotogeätzter Grill B
Grilles en métal photodécoupé B

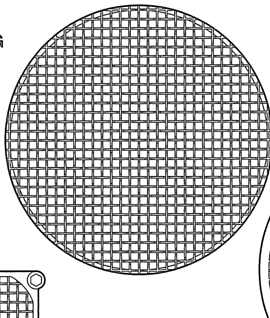

エッチンググリルA・・・・・・・・・・×4
Photo-etched grille A
Fotogeätzter Grill A
Grilles en métal photodécoupé A

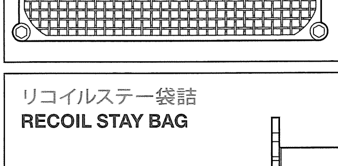

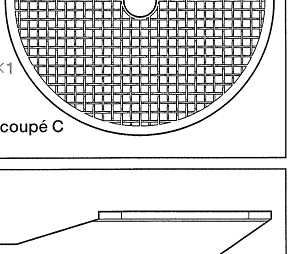

エッチンググリルC・・・・・・×1
Photo-etched grille C
Fotogeätzter Grill C
Grilles en métal photodécoupé C

リコイルステー袋詰
RECOIL STAY BAG

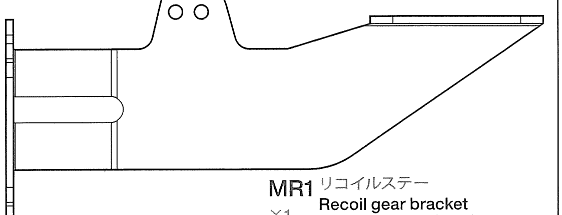

アンテナ・・・・×1
Antenna
Antenne
5365007

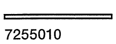

7255010
光ファイバー・・×1
Optical fiber
Lichtleit-Faser
Fibre optique

MR1 ×1 リコイルステー
Recoil gear bracket
Träger des Rückstoßgetriebes
Crémaillère de recul
4305586

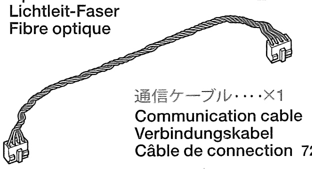

通信ケーブル・・・・×1
Communication cable
Verbindungskabel
Câble de connection 7255020

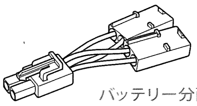

バッテリー分配器×1
2-Way connector
2-Wege-Stecker
Connecteur double
7255032

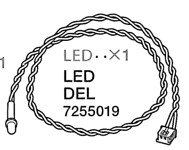

LED・・×1
LED
DEL
7255019

機銃袋詰 9440670
MACHINE GUN BAG

MG1 ×1 機関銃銃身
Machine gun barrel
Lauf des Maschinengewehrs
Canon de la mitrailleuse

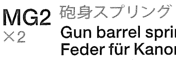

MG2 ×2 砲身スプリング
Gun barrel spring
Feder für Kanonenrohr
Ressort du canon

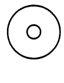

MG3 ×1
ターレットローラー
Turret roller
Turmrolle
Roulette de tourelle

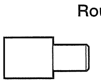

MG4 ×1
LEDハウジング
LED housing
LED Gehäuse
Logement de la DEL

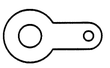

MG5 ×1
3mm板ラグ
Terminal
Anschlußklemme
Cosse

スプロケットホイール小箱
DRIVE SPROCKET BAG

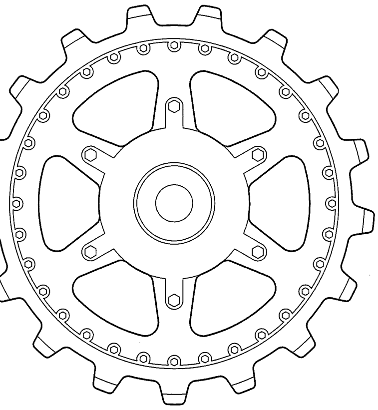

MJ1 ×2 9808121
スプロケットホイールA
Drive Sprocket A
Kettentreibrad A
Barbotin A

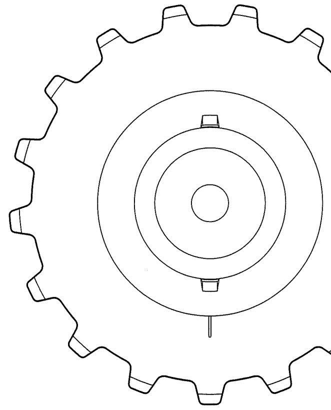

MJ2 ×2 9808120
スプロケットホイールB
Drive Sprocket B
Kettentreibrad B
Barbotin B

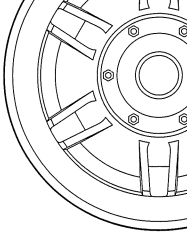

MJ3 ×2 9808122
アイドラーホイールA
Idler wheel A
Spannrad A
Poulie-guide A

ナイロンバンド（白）・・×10
Nylon band (white)
Nylonband (weiß)
Collier nylon (blanc) 50595

両面テープ（黒）・・・・×4
Double-sided tape (black)
Doppelklebeband (schwarz)
Adhésif double face (noir)
50171

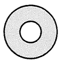

MT5 ×1 9805240
3㎜Oリング（黒）
O-ring (black)
O-Ring (schwarz)
Joint torique (noir)

工具袋詰 9400680
TOOL BAG

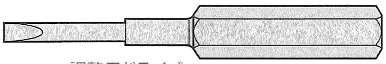

MT1 ×1
調整用ドライバー
Screwdriver for adjustment
Einstell-Schraubenzieher
Tournevis pour réglages

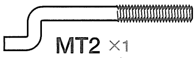

MT2 ×1
21㎜アジャスターロッド
Adjuster rod
Zugstange
Barre d'accouplement

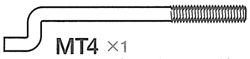

MT4 ×1
28㎜アジャスターロッド
Adjuster rod
Zugstange
Barre d'accouplement

セラミックグリス・・×1
Ceramic grease
Keramik-Fett
Graisse céramique
87025

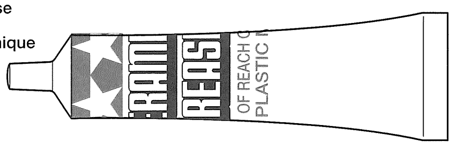

グリス・・・・×3
Grease
Fett
Graisse

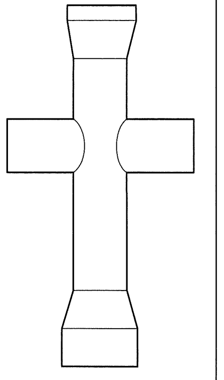

十字レンチ・・・・×1
Box wrench (cross)
Kreuz-Schraubenschlüssel
Clé à tubes (en croix)
50038

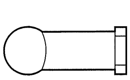

MT3 ×2 50633
4㎜アジャスター
Adjuster
Einstellstück
Chape à rotule

板レンチ・・・・×1
Wrench
Mutternschlüssei
Clé
4305026

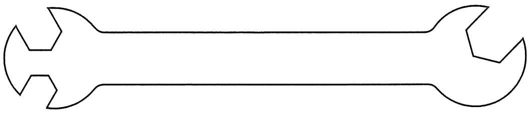

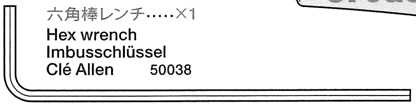

六角棒レンチ・・・・・×1
Hex wrench
Imbusschlüssel
Clé Allen 50038

トーションバー袋詰 9400681
TORSION BAR BAG

MK4 ×5
連結ピン
Link pin
Verbindungsstift
Clavette

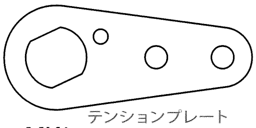

MK1 ×4
テンションプレート
Tension plate
Spannvorrichtungsplatte
Plaque de tensionneur

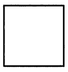

MK5 ×2
8×8㎜スペーサー
Spacer
Distanzring
Entretoise

MK6 ×4
3×6㎜スペーサー
Spacer
Distanzring
Entretoise

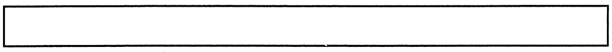

MK2 ×16
トーションバー
Torsion bar
Drehstabfeder
Barre de torsion

MK3 ×1
4×90㎜シャフト
Shaft
Achse
Axe

MK7 ×2
3×8㎜スペーサー
Spacer
Distanzring
Entretoise

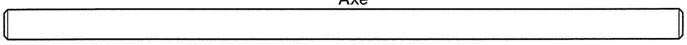

メタル袋詰
METAL BEARING BAG
9400683

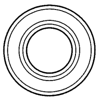

MH1 ×2 53065
1260ベアリング
Ball bearing
Kugellager
Roulement à billes

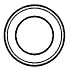

MH2 ×32
850メタル
Metal bearing
Metall-Lager
Palier en métal
9805185

MH3 ×2
ホイールブッシュ
Wheel bushing
Radbuchse
Bague de roue

アイドラーホイール袋詰
IDLER WHEEL BAG
9400589

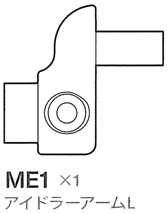

ME1 ×1
アイドラーアームL
Idler arm L
Hebel des Spannrades L
Bras de poulie-guide G

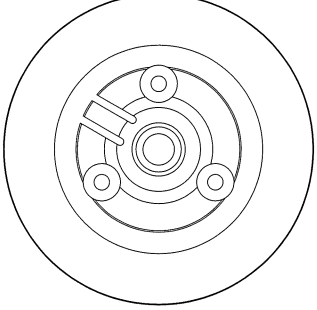

ME2 ×2
アイドラーホイールB
Idler wheel B
Spannrad B
Poulie-guide B

ダイカスト袋詰 9440611
DIE-CAST METAL PARTS BAG

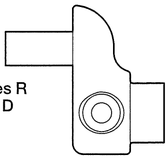

MF1 ×1
アイドラーアームR
Idler arm R
Hebel des Spannrades R
Bras de poulie-guide D

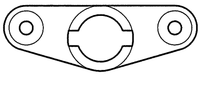

MF2 ×16
サスペンションハウジング
Suspension housing
Gehäuse der Radaufhängungen
Logement de bras de suspension

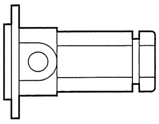

MF3 ×2
テンションドラム
Tension drum
Spanntrommel
Tambour

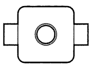

MF4 ×2
テンションナット
Tension nut
Spannmutter
Ecrou de tension

シャフト袋詰
SHAFT BAG
9400682

MS1 ×2
シャフトストッパー
Shaft stopper
Achshalter
Butée d'arbre

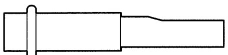

MS2 ×16
ロードシャフト
Road wheel shaft
Laufradachse
Axe de roue de route

MS4 ×2 50590
4㎜ピローボール
Ball connector
Kugelkopf
Connecteur à rotule

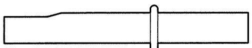

MS3 ×2
アイドラーシャフト
Idler shaft
Spannwelle
Axe de poulie-guide

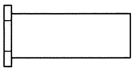

MS5 ×1
バレルターンシャフト
Barrel turn shaft
Drehachse des Kanonenrohrs
Axe de pivot du canon

サスペンションアーム袋詰
SUSPENSION ARM BAG
9400595

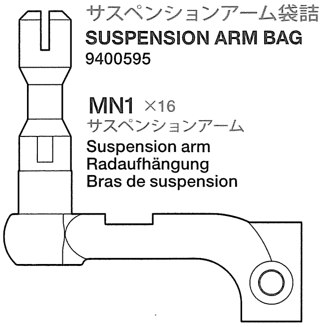

MN1 ×16
サスペンションアーム
Suspension arm
Radaufhängung
Bras de suspension

ビス袋詰A 9465733
SCREW BAG A

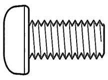

MA1 ×2
5×10㎜丸ビス
Screw
Schraube
Vis

MA2 ×1 50580
3×10㎜六角ビス
Screw
Schraube
Vis

MA3 ×5 9804158
2×4㎜丸ビス
Screw
Schraube
Vis

MA4 ×4
3㎜ロックナット
Lock nut
Sicherungsmutter
Ecrou nylstop

MA5 ×22 50576
3㎜イモネジ
Grub screw
Madenschraube
Vis pointeau

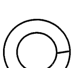

MA6 ×2
5㎜スプリングワッシャー
Spring washer
Federscheibe
Rondelle ressort

MA7 ×1 50594
2×10㎜シャフト
Shaft
Achse
Axe

ビス袋詰B 9465734
SCREW BAG B

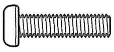

MB1 ×2
3×12㎜丸ビス
Screw
Schraube
Vis

MB2 ×27 9805636
3×6㎜丸ビス
Screw
Schraube
Vis

MB3 ×2
3×12㎜タッピングビス
Tapping screw
Schneidschraube
Vis taraudeuse

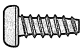

MB4 ×9 9805754
3×8㎜タッピングビス
Tapping screw
Schneidschraube
Vis taraudeuse

MB5 ×14
3㎜ナット
Nut
Mutter
Ecrou

MB6 ×2 50588
2㎜Eリング
E-ring
E-Ring
Circlip

ビス袋詰C 9465735
SCREW BAG C

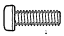
MC1 ×6 9443023 2×6㎜丸ビス Screw / Schraube / Vis

MC2 ×2 テンションブッシュ Tension bushing / Drehstablagerbuchse / Bague de tensio

MC3 ×9 2×4㎜タッピングビス Tapping screw / Schneidschraube / Vis taraudeuse

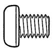
MC4 ×3 3×4㎜丸ビス Screw / Schraube / Vis

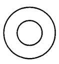
MC5 ×5 50586 3㎜ワッシャー Washer / Beilagscheibe / Rondelle

MC6 ×1 50587 3㎜スプリングワッシャー Spring washer / Federscheibe / Rondelle ressort

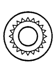
MC7 ×3 9805827 3㎜NCナット Nut / Mutter / Ecrou

ビス袋詰D 9465736
SCREW BAG D

MD1 ×2 3×40㎜丸ビス Screw / Schraube / Vis

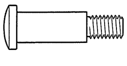
MD2 ×2 3×14㎜段付きビス Step screw / Paßschraube / Vis décolletée

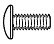
MD3 ×32 2×5㎜丸ビス Screw / Schraube / Vis

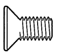
MD4 ×2 9804286 3×6㎜皿ビス Screw / Schraube / Vis

MD5 ×2 6㎜Eリング E-ring / E-Ring / Circlip

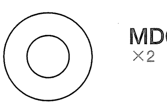
MD6 ×2 5㎜ワッシャー Washer / Beilagscheibe / Rondelle

AFTER MARKET SERVICE CARD
When purchasing Tamiya replacement parts, please take or send this form to your local Tamiya dealer so that the parts required can be correctly identified and supplied. Please note that specifications, availability and price are subject to change without notice.

KUNDENNACHBETREUUNGS-KARTE
Wenn Sie TAMIYA-Ersatzteile kaufen möchten, nehmen Sie bitte zur Unterstützung dieses Formular mit zu Ihrem örtlichen Fachhändler. Bezüglich der Angaben, der Lagerhaltung der Artikel und der Preise sind Änderungen vorbehalten.

SERVICE APRES-VENTE
LISTE DE PIECES DETACHEES
Afin de vous permettre de vous procurer des pièces de rechange Tamiya, amenez cette liste à votre point de vente Tamiya qui ne manquera pas de vous renseigner. Veuillez noter que les caractéristiques, disponibilité et prix peuvent changer sans avis préavis.

PARTS CODE

9005875 Upper Hull
4005120 Lower Hull
4305578 Mechanism Deck
3450083 Gun Barrel
4305585 Barrel Mount Stay
0006479 *2 A Parts (A1-A8, 1 pc.)
0006480 *1 B Parts (B1-B17, 1 pc.)
9005876 C Parts (C1)
9005849 D Parts (D1-D9)
9005850 E Parts (E1-E23)
9005851 F Parts (F1-F38)
9005852 J1 Parts (J1 x16)
9005855 J2 Parts (J2 x16)
9115200 M Parts (M1-M23)
9115201 N Parts (N1-N8)
0115400 Q Parts (Q1 & Q2)
9400687 Photo-Etched Grille Bag
4205032 Gearbox Unit L
4205033 Gearbox Unit R
9400593 Torsion Bar Stay (2 pcs.)
9808119 Track (Left & Right)
7305064 DMD Control Unit T-03
7305090 DMD Multi Function Unit MF-04
9725879 Speaker Unit
7255018 Flash Unit
4205021 Gun Elevation Unit
4205031 Recoil Unit
7255020 Communication Cable
7255019 LED
7255010 Optical Fiber
7255032 2-Way Connector
5365007 Antenna
8025017 String Bag
  2mm String x1 1mm String x1
9465733 Screw Bag A (MA1-MA7)
50580 3x10mm Hex Bolt (MA2 x10)
50576 3mm Grub Screw (MA5 x10)
50594 2x10mm Shaft (MA7 x10)
9465734 Screw Bag B (MB1-MB6)
9805754 3x8mm Tapping Screw (MB4 x10)
50588 2mm E-ring (MB6 x15)
9465735 Screw Bag C (MC1-MC7)
50586 3mm Washer (MC5 x15)
50587 3mm Spring Washer (MC6 x15)
9805827 3mm NC Nut (MC7 x5)
9465736 Screw Bag D (MD1-MD6)
9400589 Idler Wheel Bag
  Idler Arm L (ME1) x1 Idler Wheel B (ME2) x2
9440611 Die-Cast Parts Bag
  Idler Arm R (MF1) x1 Sus. Housing (MF2) x16
  Tension Drum (MF3) x2 Tension Nut (MF4) x2
9440670 Machine Gun Bag
  Machine Gun Barrel (MG1) x1 Gun Barrel Spring (MG2) x2
  Turret Roller (MG3) x1 LED Housing (MG4) x1
  3mm Terminal (MG5) x1
9400683 Metal Bearing Bag
  1260 Ball Bearing (MH1) x2 850 Metal Bearing (MH2) x32
  Wheel Bushing (MH3) x2
53065 1260 Sealed Ball Bearing (MH1 x2)
9808121 Drive Sprocket A (MJ1 x2)
9808120 Drive Sprocket B (MJ2 x2)
9808122 Idler Wheel A (MJ3 x2)
9400681 Torsion Bar Bag
  Tension Plate (MK1) x4 Torsion Bar (MK2) x16
  4x90mm Shaft (MK3) x1 Link Pin (MK4) x5
  8x8mm Spacer (MK5) x2 3x6mm Spacer (MK6) x4
  3x8mm Spacer (MK7) x2
9400595 Suspension Arm Bag (MN1 x16)
4305586 Recoil Gear Bracket (MR1)
9400682 Shaft Bag
  Shaft Stopper (MS1) x2 Road Wheel Shaft (MS2) x16
  Idler Shaft (MS3) x2 4mm Ball Connector (MS4) x2
  Barrel Turn Shaft (MS5) x1
50590 4mm Ball Connector (MS4 x5)
9400680 Tool Bag (MT1-MT5, Grease...etc.)
50633 4mm Adjuster (MT3 x6)
9805240 3mm O-ring (MT5 x7...etc.)
9495525 Decal Bag
9808158 Instructions
1050680 Operation Manual
1255082 Finishing Guide
*1 Requires 2 sets for one tank.
*2 Requires 8 sets for one tank.

部品請求について

For Japanese use only!

★部品をなくしたり、こわした方は、このステッカーが貼られたカスタマーサービス取次店でご注文いただけます。また、当社カスタマーサービスに直接ご注文する場合は、右記の方法でご注文することができます。詳しくは当社カスタマーサービスまでお問い合わせください。

①《郵便振替のご利用法》
郵便局の払込用紙の通信欄に下のカードを参考にITEM番号、スケール、製品名、部品名、部品コード、数量を必ずご記入ください。振込人住所欄にはお電話番号もお書きいただき、口座番号·00810-9-1118、加入者名·（株）タミヤでお振込ください。

②《代金引換のご利用法》
パーツ代金に加えて代引き手数料（315円）をご負担いただければ、電話またはホームページより代金引換によるご注文をお受けいたします。

③《タミヤカードのご利用法》
タミヤカードをご利用の場合、代金はご指定金融機関の口座引き落としとなります。ご注文は電話またはホームページよりお受けいたします。

《住所》 〒422-8610 静岡市駿河区恩田原3-7
株式会社タミヤ カスタマーサービス係
《お問い合わせ電話番号》 静岡 054-283-0003
東京 03-3899-3765（静岡へ自動転送）
営業時間/平日▶8:00〜20:00 土、日、祝日▶8:00〜17:00
《カスタマーサービスアドレス》
http://tamiya.com/japan/customer/cs_top.htm

TAMIYA

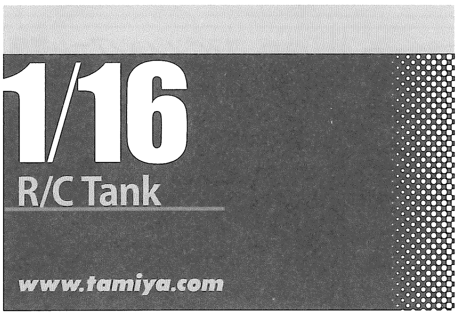

電動ラジオコントロールタンク **ITEM 56023**
ドイツ駆逐戦車
ヤークトパンサー(後期型)
フルオペレーションセット

★価格は予告なく変更となる場合があります。

部品名	価格	部品コード
車体上部	4,100円	9005875
シャーシ	2,520円	4005120
メカデッキ	800円	4305578
砲身	1,300円	3450083
バレルマウントステー	680円	4305585
Aパーツ(1枚)	640円	0006479
Bパーツ(1枚)	830円	0006480
Cパーツ	1,060円	9005876
Dパーツ	1,120円	9005849
Eパーツ	1,560円	9005850
Fパーツ	1,640円	9005851
J1パーツ(16個)	860円	9005852
J2パーツ(16個)	860円	9005855
Mパーツ	2,050円	9115200
Nパーツ	1,370円	9115201
Qパーツ	450円	0115400
エッチンググリル袋詰	1,300円	9400687
ギヤボックスユニットL	3,750円	4205032
ギヤボックスユニットR	3,750円	4205033
トーションバーステー(2個)	830円	9400593
キャタピラ(組立済み1台分)	4,500円	9808119
DMDコントロールユニットT-03	16,000円	7305064
DMDマルチファンクションユニットMF-04	12,000円	7305090
スピーカーユニット	3,000円	9725879
フラッシュユニット	3,000円	7255018
砲身上下ユニット	1,250円	4205021
リコイルユニット	2,100円	4205031
リコイルステー	550円	4305586
通信ケーブル	560円	7255020
LED	630円	7255019
光ファイバー	420円	7255010
バッテリー分配器	480円	7255032
アンテナ	290円	5365007
糸袋詰(2㎜糸、1㎜糸)	200円	8025017
機銃袋詰	400円	9440670
スプロケットホイールA(2個)	850円	9808121
スプロケットホイールB(2個)	950円	9808120
アイドラーホイールA(2個)	780円	9808122
アイドラーホイール袋詰	1,100円	9400589
トーションバー袋詰	1,000円	9400681
メタル袋詰	870円	9400683
850メタル(2個)	120円	9805185
ダイカスト袋詰	1,300円	9440611
シャフト袋詰	880円	9400682
サスペンションアーム袋詰	1,520円	9400595
ビス袋詰A	700円	9465733
2×4㎜丸ビス(10本)	220円	9804158
ビス袋詰B	580円	9465734
3×8㎜タッピングビス(10本)	180円	9805754
3×6㎜丸ビス(2本)	160円	9805636
ビス袋詰C	580円	9465735
2×6㎜丸ビス(2本)	150円	9443023
3㎜NCナット(5個)	230円	9805827
ビス袋詰D	570円	9465736
3×6㎜皿ビス(4本)	160円	9804286
工具袋詰	680円	9400680
3㎜Oリング(7個)	120円	9805240
板レンチ	120円	4305026
マーク、シート、シール、アルミテープ	700円	9495525
説明図	600円	9808158
オペレーションマニュアル	350円	1050680
フィニッシングガイド	350円	1255082

この他にも修理や整備のためのRCスペアパーツが発売されています。お近くの模型店店頭、または当社カスタマーサービスでお買い求めください。

部品名	価格	送料	部品コード
十字レンチ、六角棒レンチ、3㎜イモネジ(4個)	200円	120円	SP.38
耐熱両面テープ	300円	120円	SP.171
3㎜イモネジ(10個)	200円	80円	SP.576
3×10㎜六角ビス(10本)	150円	80円	SP.580
3㎜ワッシャー(15個)	100円	80円	SP.586
3㎜スプリングワッシャー(15個)	100円	80円	SP.587
2㎜Eリング(15個)	100円	80円	SP.588
4㎜ピローボール(5個)	150円	80円	SP.590
2×10㎜シャフト(10本)	150円	80円	SP.594
ナイロンバンド(10本)	150円	80円	SP.595
4㎜アジャスター(6個)	150円	90円	SP.633
1260ラバーシールベアリング(2個)	700円	120円	OP.65
ネジ止め剤	250円	140円	87004
セラミックグリス	400円	140円	87025